Мультинациональная система единого уровня

Pioneer VRF

Сервисно - техническое руководство

Внутренние блоки

2013

197110, Санкт-Петербург, ул. Большая Разночинная, 32
т. (812) 718-55-11, факс: (812) 718-55-14
info@uelements.com
www.uel.ru

СОДЕРЖАНИЕ

ОБОРУДОВАНИЕ. 1

1 МОДЕЛЬНЫЙ РЯД 2

1.1 Внутренние блоки кассетного типа 2

1.2 Внутренние блоки канального типа 2

1.3 Внутренние блоки настенного типа 2

1.4 Внутренние блоки универсального типа 2

2 РАСШИФРОВКА АББРЕВИАТУР. 3

2.1 Внутренние блоки. 3

3 ТЕХНИЧЕСКИЕ ХАРАКТЕРИСТИКИ. 4

3.1 Внутренние блоки кассетного типа 4

3.2 Внутренние блоки канального типа 10

3.3 Внутренние блоки настенного типа. 14

3.4 Внутренние блоки универсального типа 17

СИСТЕМА УПРАВЛЕНИЯ. 19

1 АЛГОРИТМ РАБОТЫ БЛОКОВ 20

1.1 Режим охлаждения 21

1.2 Режим нагрева 22

1.3 Режим вентиляции. 23

1.4 Режим осушения 23

2 БЕСПРОВОДНЫЕ ПУЛЬТЫ УПРАВЛЕНИЯ. 24

2.1 Беспроводной пульт управления IR-512 (стандартно). 24

2.2 Беспроводной пульт управления IR-B1F (опция) 25

3 ПРОВОДНЫЕ ПУЛЬТЫ УПРАВЛЕНИЯ. 26

3.1 Проводной пульт управления W-Z603,W-Z633. 26

3.2 Проводной пульт управления серии W-Z604 28

4 ПРИЕМНИК ИК СИГНАЛОВ. 32

ИНСТРУКЦИИ ПО МОНТАЖУ. 33

1 РЕКОМЕНДАЦИИ 34

2 МОНТАЖ ВНУТРЕННИХ БЛОКОВ 35

2.1 Внутренние блоки кассетного типа 35

2.2 Внутренние блоки канального типа 39

2.3 Внутренние блоки настенного типа. 42

2.4 Внутренние блоки универсального типа 44

3 МОНТАЖ ЭЛЕКТРОННОГО ТРВ 46
4 МОНТАЖ ДРЕНАЖЕЙ 48
4.1 Предосторожности 48
4.2 Монтаж дренажной линии 48
4.3 Рекомендации по организации подъемного участка дренажной линии. 49
4.4 Проверка дренажной линии на предмет утечек 50
5 ЭЛЕКТРОПОДКЛЮЧЕНИЯ 51
5.1 Меры предосторожности. 51
5.2 Настройка DIP-переключателей 53
ОБСЛУЖИВАНИЕ . ..... .55
1 ВЫЯВЛЕНИЕ НЕИСПРАВНОСТЕЙ 56
1.1 Ошибки, выводимые на дисплей внутреннего блока. 56
1.2 Количество внутренних блоков. 58
2 ЧРЕЗВЫЧАЙНЫЕ МЕРЫ ПРИ НЕИСПРАВНОСТИ АГРЕГАТА 59
3 ЭЛЕКТРОСХЕМЫ. 59
3.1 Внутренние блоки кассетного типа 59
3.2 Внутренние блоки канального типа 61
3.3 Внутренние блоки настенного типа 64
3.4 Внутренние блоки универсального типа 64
4 ПРОЦЕДУРА ДЕМОНТАЖА И УСТАНОВКИ ОСНОВНЫХ КОМПОНЕНТОВ СИСТЕМЫ 68
4.1 Внутренние блоки кассетного типа 68
4.2 Внутренние блоки канального типа 73
4.3 Внутренние блоки настенного типа. 77
4.4 Внутренние блоки универсального типа 78
5 РАЗВЕРНУТЫЙ ВИД ОБОРУДОВАНИЯ И ПЕРЕЧЕНЬ СОСТАВНЫХ ЧАСТЕЙ 82
5.1 Внутренние блоки кассетного типа 82
5.2 Внутренние блоки канального типа 96
5.3 Внутренние блоки настенного типа. 106
5.4 Внутренние блоки универсального типа 112

ОБОРУДОВАНИЕ

ОБОРУДОВАНИЕ

1 ОЬНЫЙ Р□□ □БЛОКОВ□□□

1.1.1 етырёотоные полнорерные ссетные нтренние бои

иеноние	роиодителност (т)□		
олнорерные ссетные бои	Олжд-е	ре□	Элетропитние
KFCV28AW	2,8	3,2	220-240□1~50□□
KFCV36AW	3,6	4,0	
KFCV45AW	4,5	5,0	
KFCV50AW	5,0	5,8	
KFCV56AW	5,6	6,3	
KFCV63AW	6,3	7,0	
KFCV71AW	7,1	8,0	
KFCV80AW	8,0	8,8	
KFCV90AW	9,0	10,0	
KFCV100AW	10,0	11,0	
KFCV112AW	11,2	12,5	
KFCV125AW	12,5	13,5	
KFCV140AW	14,0	14,5	
оптные ссетные бои			
KFCV22CW	2,2	2,5	220-240□1~50□□
KFCV28CW	2,8	3,2	
KFCV36CW	3,6	4,0	
KFCV45CW	4,5	5,0	
1.1.2 Однопотоные ссетные нтренние бои			
KFCV22W	2,2	2,5	220-240□1~50□□
KFCV28W	2,8	3,2	
KFCV36W	3,6	4,0	
1.2.1 нлные нтренние бои			
KFDV22UW	2,2	2,5	220-240□1~50□□
KFDV28UW	2,8	3,2	
KFDV36UW	3,6	4,0	
KFDV45UW	4,5	5,0	
KFDV56UW	5,6	6,3	
KFDV71UW	7,1	8,0	
KFDV90UW	9,0	10,0	
KFDV112UW	11,2	12,5	
KFDV140UW	14,0	15,0	
KFDV224UW	22,4	25,0	380-415□3~50□□
KFDV280UW	25,0	31,0	
1.3 стенные нтренние бои			
KFRV22GN	2,2	2,5	220-240□1~50□□
KFRV28GN	2,8	3,2	
KFRV36GN	3,6	4,0	
KFRV45GN	4,5	5,0	
KFRV50GN	5,0	5,8	
KFRV56GN	5,6	6,3	
KFRV63GN	6,3	7,0	
KFRV71GN	7,1	8,0	
1.4 ниерслные (нполно-подпотолоные) нтренние бои			
KFFV28UW	2,8	3,2	220-240□1~50□□
KFFV36UW	3,6	4,0	
KFFV50UW	5,0	5,8	
KFFV71UW	7,1	8,0	
KFFV90UW	9,0	10,0	
KFFV112UW	11,2	12,5	
KFFV125UW	12,5	13,5	
KFFV140UW	14,0	15,0	

2 Аббревиатура

2.1 Аббревиатура наименований блоков

KF // // XXX // //
1 2 3 4 5 6

No	Описание	Расшифровка
1	KF	Внутренние блоки VRF системы Pioneer
2	Тип блока	C - кассетный R - настенный D - канальный F - универсальный
3	Исполнение	V - стандартное
4	Номинальная хладопроизводительность (типоразмер блока)	Типоразмер = хладопроизводительность (кВт) x 10
5	Поколение модели	
6	Назначение	W - полупромышленная линейка, N - бытовая линейка

3 Технические характеристики

3.1 Внутренние блоки кассетного типа

3.1.1 4-х поточные полноразмерные кассетные блоки со встроенным EEV

Модель			KFCV28AW	KFCV36AW	KFCV45AW
Хладопроизводителньость		кВт	2.80	3.60	4.50
		БТЕ/ч	9.55	12.28	15.35
Теплопроизводительность		кВт	3.20	4.00	5.00
		БТЕ/ч	10.92	13.65	17.06
Расход воздуха		$м^3$/ч	680	680	680
		куб. фут. в мин	400	400	400
Вн. статический напор (станд./макс./диапаз.)		Па	0	0	0
Уровень зв. давления (Выс./Ср./Низ)		дБ(А)	37 /35 /33	37 /35 /33	37 /35 /33
Параметры электропитания		В/Гц/Ф	220-240/50/1	220-240/50/1	220-240/50/1
Эл. двигатель вентилятора	Вых. мощность	кВт	0.035	0.035	0.035
	Рабочий ток	А	0.28	0.28	0.28
Трубные соединения	Линия газа	мм	Ф9.52	Ф12.7	Ф12.7
		дюйм	Ф3/8	Ф1/2	Ф1/2
	Линия жидкости	мм	Ф6.35	Ф6.35	Ф6.35
		дюйм	Ф1/4	Ф1/4	Ф1/4
	Способ присоединения		Конические соединения	Конические соединения	Конические соединения
Дренажная линия (нар. диаметр х толщина)		мм	30×1.5	30×1.5	30×1.5
Габаритные размеры (ШхГлхВ)		мм	840 ×840 ×190	840 ×840 ×190	840 ×840 ×190
Габаритные размеры в упаковке (ШхГлхВ)		мм	960 ×960 ×257	960 ×960 ×257	960 ×960 ×257
Вес нетто		кг	25.0	25.0	25.0
Вес брутто		кг	33.0	33.0	33.0

Модель			KFCV50AW	KFCV56AW	KFCV63AW
Хладопроизводительность		кВт	5.00	5.60	6.30
		БТЕ/ч	17.06	19.11	21.50
Теплопроизводительность		кВт	5.80	6.30	7.00
		БТЕ/ч	19.79	21.50	24.88
Расход воздуха		$м^3$/ч	680	1180	1180
		куб. фут в мин.	400	694	694
Вн. статический напор (станд./макс./диапаз.)		Па	0	0	0
Уровень зв. давления (Выс./Ср./Низ)		дБ(А)	37 /35 /33	39 /37 /35	39 /37 /35
Параметры электропитания		В/Гц/Ф	220-240/50/1	220-240/50/1	220-240/50/1
Эл. двигатель вентилятора	Вых. мощность	кВт	0.035	0.035	0.035
	Рабочий ток	А	0.28	0.38	0.38
Трубные соединения	Линия газа	мм	Ф12.7	Ф15.9	Ф15.9
		дюйм	Ф1/2	Ф5/8	Ф5/8
	Линия жидкости	мм	Ф6.35	Ф9.52	Ф9.52
		дюйм	Ф1/4	Ф3/8	Ф3/8
	Способ присоединения		Конические соединения	РКонические соединения	Конические соединения
Дренажная линия (нар. диаметр x толщина)		мм	30×1.5	30×1.5	30×1.5
Габаритные размеры (ШхГлхВ)		мм	840 × 840 ×190	840 × 840 × 240	840 × 840 × 240
Габаритные размеры в упаковке (ШхГлхВ)		мм	960 × 960 ×257	960 × 960 × 310	960 × 960 × 310
Вес нетто		кг	25.0	30.0	30.0
Вес брутто		кг	33	38	38

Модель			KFCV71AW	KFCV80AW	KFCV90W	KFCV100AW
Хладопроизводительность		кВт	7.10	8.00	9.00	10.00
		БТЕ/ч	24.23	27.30	30.71	34.12
Теплопроизводительность		кВт	8.00	8.80	10.00	11.00
		БТЕ/ч	27.30	30.03	34.12	37.53
Расход воздуха		$м^3$/ч	1180	1180	1860	1860
		куб. фут в мин	694	694	1095	1095
Вн. статический напор (станд./макс./диапаз.)		Па	0	0	0	0
Уровень зв. давления (Выс./Ср./Низ)		дБА)	39 /37 /35	39 /37 /35	40 /38 /36	40 /38 /36
Параметры электропитания		В/Гц/Ф	220-240/50/1	220-240/50/1	220-240/50/1	220-240/50/1
Эл. двигатель вентилятора	Вых. мощность	кВт	0.035	0.035	0.060	0.060
	Рабочий ток	А	0.38	0.38	0.60	0.60
Трубные соединения	Линия газа	мм	Ф15.9	Ф15.9	Ф15.9	Ф15.9
		дюйм	Ф5/8	Ф5/8	Ф5/8	Ф5/8
	Линия жидкости	дюйм	Ф9.52	Ф9.52	Ф9.52	Ф9.52
		дюйм	Ф3/8	Ф3/8	Ф3/8	Ф3/8
	Способ присоединения		Конические соединения	Конические соединения	Конические соединения	Конические соединения
Дренажная линия (нар. диаметр х толщина)		мм	30×1.5	30×1.5	30×1.5	30×1.5
Габаритные размеры (ШхГлхВ)		мм	840 ×840 ×240	840 ×840 ×240	840 ×840 ×320	840 ×840 ×320
Габаритные размеры в упаковке (ШхГлхВ)		мм	960 ×960 ×310	960 ×960 ×310	960 ×960 ×394	960 ×960 ×394
Вес нетто		кг	30.0	30.0	38.0	38.0
Вес брутто		кг	38.0	38.0	46.0	46.0

Модель			KFCV112AW	KFCV125AW	KFCV140AW
Хладопроизводительность		кВт	11.20	12.50	14.00
		БТЕ/ч	38.21	42.65	47.77
Теплопроизводительность		кВт	12.50	13.50	14.50
		БТЕ/ч	42.65	46.06	49.47
Расход воздуха		$м^3$/ч	1860	1860	1860
		куб. фут в мин	1095	1095	1095
Вн. статический напор (станд./макс./диапаз.)		Па	0	0	0
Уровень зв. давления (Выс./Ср./Низ)		дБ(А)	40 /38 /36	40 /38 /36	40 /38 /36
Параметры электропитания		В/Гц/Ф	220-240/50/1	220-240/50/1	220-240/50/1
Эл. двигатель вентилятора	Вых. мощность	кВт	0.060	0.060	0.060
	Рабочий ток	А	0.60	0.60	0.60
Трубные соединения	Линия газа	мм	Ф15.9	Ф15.9	Ф15.9
		дюйм	Ф5/8	Ф5/8	Ф5/8
	Линия жидкости	мм	Ф9.52	Ф9.52	Ф9.52
		дюйм	Ф3/8	Ф3/8	Ф3/8
	Способ присоединения		Конические соединения	Конические соединения	Конические соединения
Дренажная линия (нар. диаметр x толщина)		мм	30×1.5	30×1.5	30×1.5
Габаритные размеры (ШхГлхВ)		мм	840 ×840 ×320	840 ×840 ×320	840 ×840 ×320
Габаритные размеры в упаковке (ШхГлхВ)		мм	960 ×960 ×394	960 ×960 ×394	960 ×960 ×394
Вес нетто		кг	38.0	38.0	38.0
Вес брутто		кг	46.0	46.0	46.0

3.1.2 4-х поточные компактные кассетные блоки со встроенным EEV

Модель			KFCV22CW	KFCV28CW	KFCV36CW	KFCV45CW
Хладопроизводительность		кВт	2.20	2.80	3.60	4.50
		kBtu/h	7.51	9.55	12.28	15.35
Тепплопроизводительность		кВт	2.50	3.20	4.00	5.00
		kBtu/h	8.53	10.92	13.65	17.06
Расход воздуха		$м^3$/ч	600	600	600	600
		куб. фут в мин	353	353	353	353
Вн. статический напор (станд./макс./диапаз.)		Па	0	0	0	0
Уровень зв. давления (Выс./Ср./Низ)		дБ(А)	47 /41	47 /41	47 /41	47 /41
Параметры электропитания		В/Гц/Ф	220-240/50/1	220-240/50/1	220-240/50/1	220-240/50/1
Эл. двигатель вентилятора	Вых. мощность	кВт	0.011	0.011	0.011	0.011
	Рабочий ток	А	0.05	0.05	0.05	0.05
Трубные соединения	Линия газа	мм	Ф9.52	Ф9.52	Ф12.7	Ф12.7
		дюйм	Ф3/8	Ф3/8	Ф1/2	Ф1/2
	Линия жидкости	мм	Ф6.35	Ф6.35	Ф6.35	Ф6.35
		дюйм	Ф1/4	Ф1/4	Ф1/4	Ф1/4
	Способ присоединения		Конические соединения	Конические соединения	Конические соединения	Конические соединения
Дренажная линия (нар. диаметр х толщина)		мм	30×1.5	30×1.5	30×1.5	30×1.5
Габаритные размеры (ШхГлхВ)		мм	570 ×570 ×230	570 ×570 ×230	570 ×570 ×230	570 ×570 ×230
Габаритные размеры в упаковке (ШхГлхВ)		мм	848 ×728 ×310	848 ×728 ×310	848 ×728 ×310	848 ×728 ×310
Вес нетто		кг	20.0	20.0	20.0	20.0
Вес брутто		кг	27.0	27.0	27.0	27.0
Кол-во блоков (Контейнер 20’)		шт	115	115	115	115
Кол-во блоков (Контейнер 40’)		шт	237	237	237	237
Кол-во блоков (Контейнер 40 HC’)		шт.	269	269	269	269

Примечание:

1. Указанные выше рабочие характеристики измерялись в соответствии со стандартом GB/T 18837-2002.
2. Фактические характеристики блоков приводятся на шильдах.
3.Номинальные характеристики, приведенные выше, измерены при следующих условиях:

Высокая скорость вентилятора;

Охлаждение: Температура воздуха в помещении 27°C DB/19°C WB;

Нагрев: Температура воздуха в помещении 20°C DB/15°C WB.

4. Тест на определение уровня шума проводится в полубезэховой или безэховой камере, пол камеры имеет отражающую поверхность.

Расположение микрофона

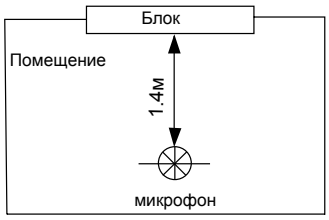

3.1.2 Внутренние блоки кассетного типа с односторонней подачей воздуха со встроенным EEV

Модель			KFCV22W	KFCV28W	KFCV36W
Хладопроизводительность		кВт	2.20	2.80	3.60
		kBtu/h	7.51	9.55	12.28
Тепплопроизводительность		кВт	2.50	3.20	4.00
		kBtu/h	8.53	10.92	13.65
Расход воздуха		$м^3$/ч	450	500	500
		куб. фут. в мин	265	294	294
Вн. статический напор (станд./макс./диапаз.)		Па	0	0	0
Уровень зв. давления (Выс./Ср./Низ)		дБ(А)	45 /43 /41	45 /43 /41	45 /43 /41
Потребление энергии		В/Гц/Ф	220-240/50/1	220-240/50/1	220-240/50/1
Эл. двигатель вентилятора	Вых. мощность	кВт	0.02	0.02	0.02
	Рабочий ток	А	0.19	0.19	0.19
Трубные соединения	Линия газа	мм	Ф9.52	Ф9.52	Ф12.7
		дюйм	Ф3/8	Ф3/8	Ф1/2
	Линия жидкости	мм	Ф6.35	Ф6.35	Ф6.35
		дюйм	Ф1/4	Ф1/4	Ф1/4
	Способ присоединения		Конические соединения	Конические соединения	Конические соединения
Дренажная линия (нар. диаметр х толщина)		мм	30×1.5	30×1.5	30×1.5
Габаритные размеры (ШхГлхВ)		мм	920 ×360 ×185	920 ×360 ×185	920 ×360 ×185
Габаритные размеры в упаковке (ШхГлхВ)		мм	1290 ×465 ×270	1290 ×465 ×270	1290 ×465 ×270
Вес нетто		кг	16.0	16.0	16.0
Вес брутто		кг	25.0	25.0	25.0

Примечание:

1. Указанные выше рабочие характеристики измерялись в соответствии со стандартом GB/T 18837-2002.
2. Фактические характеристики блоков приводятся на шильдах.
3.Номинальные характеристики, приведенные выше, измерены при следующих условиях:

Высокая скорость вентилятора;

Охлаждение: Температура воздуха в помещении 27°C DB/19°C WB;

Нагрев: Температура воздуха в помещении 20°C DB/15°C WB.

4. Тест на определение уровня шума проводится в полубезэховой или безэховой камере, пол камеры имеет отражающую поверхность.

Расположение микрофона

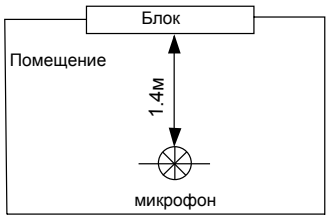

3.2 Внутренние блоки канального типа

3.2.1 Канальные блоки стандартного исполнения со встроенным EEV

Модель			KFDV22UW	KFDV28UW	KFDV36UW
Хладопроизводительность		кВт	2.20	2.80	3.60
		БТЕ/ч	7.50	9.55	12.28
Тепплопроизводительность		кВт	2.50	3.20	4.00
		БТЕ/ч	8.53	10.92	13.65
Расход воздуха		$м^3$/ч	450	570	570
		куб. фут в мин	265	335	335
Вн. статический напор (станд./макс./диапаз.)		Па	20/50	20/50	20/50
Уровень зв. давления (Выс./Ср./Низ)		дБ(А)	37 /35 /33	39 /37 /35	39 /37 /35
Параметры электропитания		В/Гц/Ф	220-240/50/1	220-240/50/1	220-240/50/1
Эл. двигатель вентилятора	Вых. мощность	кВт	0.04	0.06	0.06
	Рабочий ток	А	0.34	0.36	0.36
Трубные соединения	Линия газа	мм	Ф9.52	Ф9.52	Ф12.7
		дюйм	Ф3/8	Ф3/8	Ф1/2
	Линия жидкости	мм	Ф6.35	Ф6.35	Ф6.35
		дюйм	Ф1/4	Ф1/4	Ф1/4
	Способ присоединения		Конические соединения	Конические соединения	Конические соединения
Дренаж. линия (нар. диаметр x толщина)		мм	Ф20×1.5	Ф20×1.5	Ф20×1.5
Габаритные размеры (ШхГлхВ)		мм	880 ×665 ×250	880 ×665 ×250	880 ×665 ×250
Габаритные размеры в упаковке (ШхГлхВ)		мм	1023 ×748 ×320	1023 ×748 ×320	1023 ×748 ×320
Вес нетто		кг	27.0	28.5	28.5
Вес брутто		кг	31.0	33.5	33.5

Модель			KFDV45UW	KFDV56UW	KFDV71UW
Хладопроизводительность		кВт	4.50	5.60	7.10
		БТЕ/ч	15.35	19.10	24.23
Теплопроизводительность		кВт	5.00	6.30	8.00
		БТЕ/ч	17.06	21.50	27.30
Расход воздуха		$м^3$/ч	700	1000	1100
		куб. фут. в мин	412	589	647
Вн. статический напор (станд./макс./диапаз.)		Па	20/50	30/60	30/60
Уровень зв. давления (Выс./Ср./Низ)		дБ(А)	40 /38 /36	44 /42 /40	45 /43 /41
Параметры электропитания		В/Гц/Ф	220-240/50/1	220-240/50/1	220-240/50/1
Эл. двигатель вентилятора	Вых. мощность	кВт	0.07	0.15	0.15
	Рабочий ток	А	0.64	1.09	1.09
Трубные соединения	Линия газа	мм	Ф12.7	Ф15.9	Ф15.9
		дюйм	Ф1/2	Ф5/8	Ф5/8
	Линия жидкости	мм	Ф6.35	Ф9.52	Ф9.52
		дюйм	Ф1/4	Ф3/8	Ф3/8
	Способ присоединения		Конические соединения	Конические соединения	Конические соединения
Дренажная линия (нар. диаметр х толщина)		мм	Ф30×1.5	Ф30×1.5	Ф30×1.5
Габаритные размеры (ШхГлхВ)		мм	980 ×721 ×266	1155 ×736 ×300	1155 ×736 ×300
Габаритные размеры в упаковке (ШхГлхВ)		мм	1123 ×798 ×323	1248 ×788 ×375	1248 ×788 ×375
Вес нетто		кг	34.0	49.0	49.0
Вес брутто		кг	37.0	56.0	56.0

Модель			KFDV90UW	KFDV112UW	KFDV140UW
Хладопроизводительность		кВт	9.00	11.20	14.00
		БТЕ/ч	30.71	38.21	47.77
Теплопроизводительность		кВт	10.00	12.50	15.00
		БТЕ/ч	34.12	42.65	51.18
Расход воздуха		$м^3$/ч	1700	1700	2000
		куб. фут. в мин	1000	1000	1177
Вн. статический напор (станд./макс./диапаз.)		Па	40/80	40/80	50/100
Уровень зв. давления (Выс./Ср./Низ)		дБ(А)	48 /46 /44	48 /46 /44	50 /48 /46
Параметры электропитания		В/Гц/Ф	220-240/50/1	220-240/50/1	220-240/50/1
Эл.двигатель вентилятора	Вых. мощность	кВт	0.225	0.225	0.260
	Рабочий ток	А	1.63	1.63	2.27
Трубные соединения	Линия газа	мм	Ф15.9	Ф15.9	Ф15.9
		дюйм	Ф5/8	Ф5/8	Ф5/8
	Линия жидкости	мм	Ф9.52	Ф9.52	Ф9.52
		дюйм	Ф3/8	Ф3/8	Ф3/8
	Способ присоединения		Конические соединения	Конические соединения	Конические соединения
Дренажная линия (нар. диаметр х толщина)		мм	Ф30×1.5	Ф30×1.5	Ф30×1.5
Габаритные размеры (ШхГлхВ)		мм	1425 ×736 ×300	1425 ×736 ×300	1425 ×736 ×300
Габаритные размеры в упаковке (ШхГлхВ)		мм	1517 ×788 ×375	1517 ×788 ×375	1517 ×788 ×375
Вес нетто		кг	62.0	62.0	63.5
Вес брутто		кг	71.0	71.0	73.0

3.2.2 Мощные высоконапорные канальные блоки

Модель			KFDV224UW	KFDV280UW
Хладопроизводительность		кВт	22.4	28.00
		БТЕ/ч	76.4	95.54
Теплопроизводительность		кВт	25.0	31.00
		БТЕ/ч	85.30	105.78
Расход воздуха		$м^3$/ч	4000	4800
		куб. фут. в мин	2381	2857
Вн. статический напор (станд./макс./диапаз.)		Па	200	220
Уровень зв. давления (Выс./Ср./Низ)		дБ (А)	56	57
Параметры электропитания		В/Гц/Ф	380-415/50/3	380-415/50/3
Эл. двигатель вентилятора	Вых. мощность	кВт	1.2	1.2
	Рабочий ток	А	2.40	2.47
Трубные соединения	Линия газа	мм	22.2	22.2
		дюйм	7/8	7/8
	Линия жидкости	мм	9.52	9.52
		дюйм	3/8	3/8
	Спсособ присоединения		Соединение пайкой	Соединение пайкой
Дренажная линия (нар. диаметр х толщина)		мм	30×1.5	30 ×1.5
Габаритные размеры (ШхГлхВ)		мм	1463×799×389	1628 ×869 ×454
Габаритные размеры в упаковке (ШхГлхВ)		мм	1540×880 ×470	1745 ×1025 ×580
Вес нетто		кг	88	113
Вес брутто		кг	102	152

Примечание:

1. Указанные выше рабочие характеристики измерялись в соответствии со стандартом GB/T 18837-2002.
2. Фактические характеристики блоков приводятся на шильдах.
3.Номинальные характеристики, приведенные выше, измерены при следующих условиях:

Высокая скорость вентилятора;

Охлаждение: Температура воздуха в помещении 27°C DB/19°C WB;

Нагрев: Температура воздуха в помещении 20°C DB/15°C WB.

4. Тест на определение уровня шума проводится в полубезэховой или безэховой камере, пол камеры имеет отражающую поверхность.

Расположение микрофона

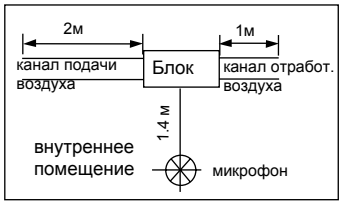

3.3 Внутренние блоки настенного типа

			KFRV22GN	KFRV28GN	KFRV36GN
Хладопроизводительность		кВт	2.2	2.8	3.6
		БТЕ/ч	7.51	9.55	12.28
Теплопроизводительность		кВт	2.5	3.2	4.0
		БТЕ/ч	8.53	10.92	13.65
Расход воздуха		$м^3$/ч	500	500	630
		куб. фут в мин	294	294	371
Вн. статический напор (станд./макс./диапаз.)		Па	0	0	0
Уровень зв. давления (Выс./Низ)		дБ(А)	38 /34	38 /34	44 /38
Параметры электропитания		В/Гц/Ф	220-240/50/1	220-240/50/1	220-240/50/1
Эл. двигатель вентилятора	Вых. мощность	КВт	0.02	0.02	0.02
	Рабочий ток	А	0.31	0.31	0.36
Трубные соединения	Линия газа	мм	Ф9.52	Ф9.52	Ф12.7
		дюйм	3/8	3/8	1/2
	Линия жидкости	мм	Ф6.35	Ф6.35	Ф6.35
		дюйм	1/4	1/4	1/4
	Способ присоединения		Конические соединения	Конические соединения	Конические соединения
Дренажная линия (нар. диаметр х толщина)		мм	Ф28×4.0	Ф28×4.0	Ф28×4.0
Габаритные размеры (ШхГлхВ)		мм	843 ×180 ×275	843 ×180 ×275	940 ×200 ×298
Габаритные размеры в упаковке (ШхГлхВ)		мм	915 ×255 ×355	915 ×255 ×355	1010 ×285 ×380
Вес нетто		кг	10.5	10.5	13.0
Вес брутто		кг	12.5	12.5	16.0

Модель			KFRV45GN	KFRV50GN	KFRV56GN
Хладопроизводительность		кВт	4.5	5.0	5.6
		БТЕ/ч	15.35	17.06	19.11
Теплопроизводительность		кВт	5.0	5.8	6.3
		БТЕ/ч	17.06	19.79	21.50
Расход воздуха		$м^3$/ч	630	630	800
		куб. фут в мин	371	371	471
Вн. статический напор (станд./макс./диапаз.)		Па	0	0	0
Уровень зв. давления (Выс./Низ)		дБ(А)	44 /38	44 /38	44 /38
Параметры электропитания		В/Гц/Ф	220-240/50/1	220-240/50/1	220-240/50/1
Эл. двигатель вентилятора	Вых. мощность	кВт	0.02	0.02	0.03
	Рабочий ток	А	0.36	0.36	0.4
Трубные соединения	Линия газа	мм	Ф12.7	Ф12.7	Ф15.87
		дюйм	1/2	1/2	5/8
	Линия жидкости	мм	Ф6.35	Ф6.35	Ф9.52
		дюйм	1/4	1/4	3/8
	Способ присоединения		Конические соединения	Конические соединения	Конические соединения
Дренажная линия (нар. диаметр x толщина)		мм	Ф28×4.0	Ф28×4.0	Ф28×4.0
Габаритные размеры (ШхГлхВ)		мм	940 ×200 ×298	940 ×200 ×298	1008 ×221 ×319
Габаритные размеры в упаковке (ШхГлхВ)		мм	1010 ×285 ×380	1010 ×285 ×380	1073 ×313 ×395
Вес нетто		кг	13.0	13.0	15.0
Вес брутто		кг	16.0	16.0	20.0

Модель			KFRV63GN	KFRV71GN
Хладопроизводительность		кВт	6.3	7,1
		БТЕ/ч	21.50	24.23
Теплопроизводительность		кВт	7.0	8.0
		БТЕ/ч	23.88	27.30
Расход воздуха		$м^3$/ч	800	800
		куб. фут. в мин	471	471
Вн. статический напор (станд./макс./диапаз.)		Па	0	0
Уровень зв. давления (Выс./Ср./Низ)		дБ(А)	44 /38	44 /38
Параметры электропитания		В/Гц/Ф	220-240/50/1	220-240/50/1
Эл. двигатель вентилятора	Вых. мощность	кВт	0.03	0.03
	Рабочий ток	А	0.4	0.4
Трубные соединения	Линия газа	мм	Ф15.87	Ф15.87
		дюйм	5/8	5/8
	Линия жидкости	мм	Ф9.52	Ф9.52
		дюйм	3/8	3/8
	Способ присоединения		Конические соединения	Конические соединения
Дренажная линия (нар. диаметр х толщина)		мм	Ф28×4.0	Ф28×4.0
Габаритные размеры (ШхГлхВ)		мм	1008 ×221 ×319	1008 ×221 ×319
Габаритные размеры в упаковке (ШхГлхВ)		мм	1073 ×313 ×395	1073 ×313 ×395
Вес нетто		кг	15.0	15.0
Вес брутто		кг	20.0	20.0

Примечание:

1. Указанные выше рабочие характеристики измерялись в соответствии со стандартом GB/T 18837-2002.
2. Фактические характеристики блоков приводятся на шильдах.
3.Номинальные характеристики, приведенные выше, измерены при следующих условиях:

Высокая скорость вентилятора;

Охлаждение: Температура воздуха в помещении 27°C DB/19°C WB;

Нагрев: Температура воздуха в помещении 20°C DB/15°C WB.

4. Тест на определение уровня шума проводится в полубезэховой или безэховой камере, пол камеры имеет отражающую поверхность.

Расположение микрофона

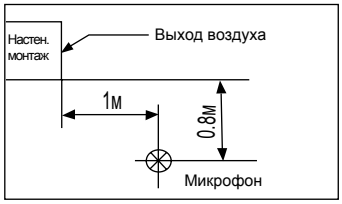

3.4 Внутренние блоки напольно-подпотолочного (универсального) типа

Модель			KFFV28UW	KFFV36UW	KFFV50UW
Хладопроизводительность		кВт	2.8	3.6	5.0
		БТЕ/ч	9.55	12.28	17.06
Теплопроизводительность		кВт	3.2	4.0	5.8
		БТЕ/ч	10.92	13.65	19.79
Расход воздуха		$м^3$/ч	650	650	950
		куб. фут. в мин	383	383	559
Вн. статический напор (станд./макс./диапаз.)		Па	0	0	0
Уровень зв. давления (Выс./Ср./Низк.)		дБ (А)	40	40	45
Параметры электропитания		В/Гц/Ф	220-240/50/1	220-240/50/1	220-240/50/1
Эл. двигатель вентилятора	Вых. мощность	кВт	0.01	0.01	0.02
	Рабочий ток	А	0.25	0.25	0.50
Трубные соединения	Линия газа	мм	9.52	12.7	12.7
		дюйм	3/8	1/2	1/2
	Линия жидкости	мм	6.35	6.35	6.35
		дюйм	1/4	1/4	1/4
	Способ присоединения		Конические соединения	Конические соединения	Конические соединения
Дренажная линия (нар. диаметр х толщ.)		мм	17×1.75	17×1.75	17×1.75
Габаритные размеры (ШхГлхВ)		мм	1220×700 ×225	1220×700 ×225	1220×700 ×225
Габаритн. размеры в упаковке (ШхГлхВ)		мм	1340 ×820 ×300	1340 ×820 ×300	1340 ×820 ×300
Вес нетто		кг	40.0	40.0	40.0
Вес брутто		кг	50.0	50.0	50.0

Модель			KFFV71UW	KFFV90UW
Хладопроизводительность		кВт	7.10	9.00
		БТЕ/ч	24.22	30.71
Теплопроизводительность		кВт	8.00	10.00
		БТЕ/ч	27.30	34.12
Расход воздуха		$м^3$/ч	1400	1600
		куб. фут. в мин	824	942
Вн. статический напор (станд./макс./диапаз.)		Па	0	0
Уровень зв. давления (Выс./Ср./Низк.)		дБ(А)	49	51
Параметры электропитания		В/Гц/Ф	220-240/50/1	220-241/50/1
Эл. двигатель вентилятора	Вых. мощность	кВт	0.075	0.15
	Рабочий ток	А	0.64	0.82
Трубные соединения	Линия газа	мм	15.9	15.9
		дюйм	5/8	5/8
	Линия жидкости	мм	9.52	9.52
		дюйм	3/8	3/8
	Способ присоединения		Конические соединения	Конические соединения
Дренажная линия (нар. диаметр х толщ.)		мм	31×12	31×12
Габаритные размеры (ШхГлхВ)		мм	1420×700 ×245	1420×700 ×245
Габаритн. размеры в упаковке (ШхГлхВ)		мм	1545 ×825 ×330	1545 ×825 ×330
Вес нетто		кг	52.0	54.0
Вес брутто		кг	61.0	63.0

Модель			KFFV112UW	KFFV125UW	KFFV140UW
Хладопроизводительность		кВт	11.20	12.50	14.00
		БТЕ/ч	38.21	42.65	47.77
Теплопроизводительность		кВт	12.50	13.50	16.00
		БТЕ/ч	42.65	46.06	54.59
Расход воздуха		$м^3$/ч	2000	2000	2000
		куб. фут. в мин	1177	1177	1177
Вн. статический напор (станд./макс./диапаз.)		Па	0	0	0
Уровень зв. давления (Выс./Ср./Низк.)		дБ(А)	55	55	55
Потребление энергии		В/Гц/Ф	220-242/50/1	220-243/50/1	220-243/50/1
Эл. двигатель вентилятора	Вых. мощность	кВт	0.18	0.18	0.18
	Рабочий ток	А	1.1	1.1	1.1
Трубные соединения	Линия газа	мм	15.9	15.9	15.9
		дюйм	5/8	5/8	5/8
	Линия жидкости	мм	9.52	9.52	9.52
		дюйм	3/8	3/8	3/8
	Способ присоединения		Конические соединения	Конические соединения	Конические соединения.
Дренаж. линия (нар. диаметр х толщ.)		мм	31×12	31×12	31×12
Габаритные размеры (ШхГлхВ)		мм	1700×700 ×245	1700×700 ×245	1700×700 ×245 мм
Габаритные размеры в упаковке (ШхГлхВ)			1825 ×825 ×330	1825 ×825 ×330	1825 ×825 ×330
Вес нетто		кг	64.0	66.0	66.0
Вес брутто		кг	72.0	74.0	74.0

СИСТЕМЫ УПРАВЛЕНИЯ

Управление

1 Алгоритм работы блоков

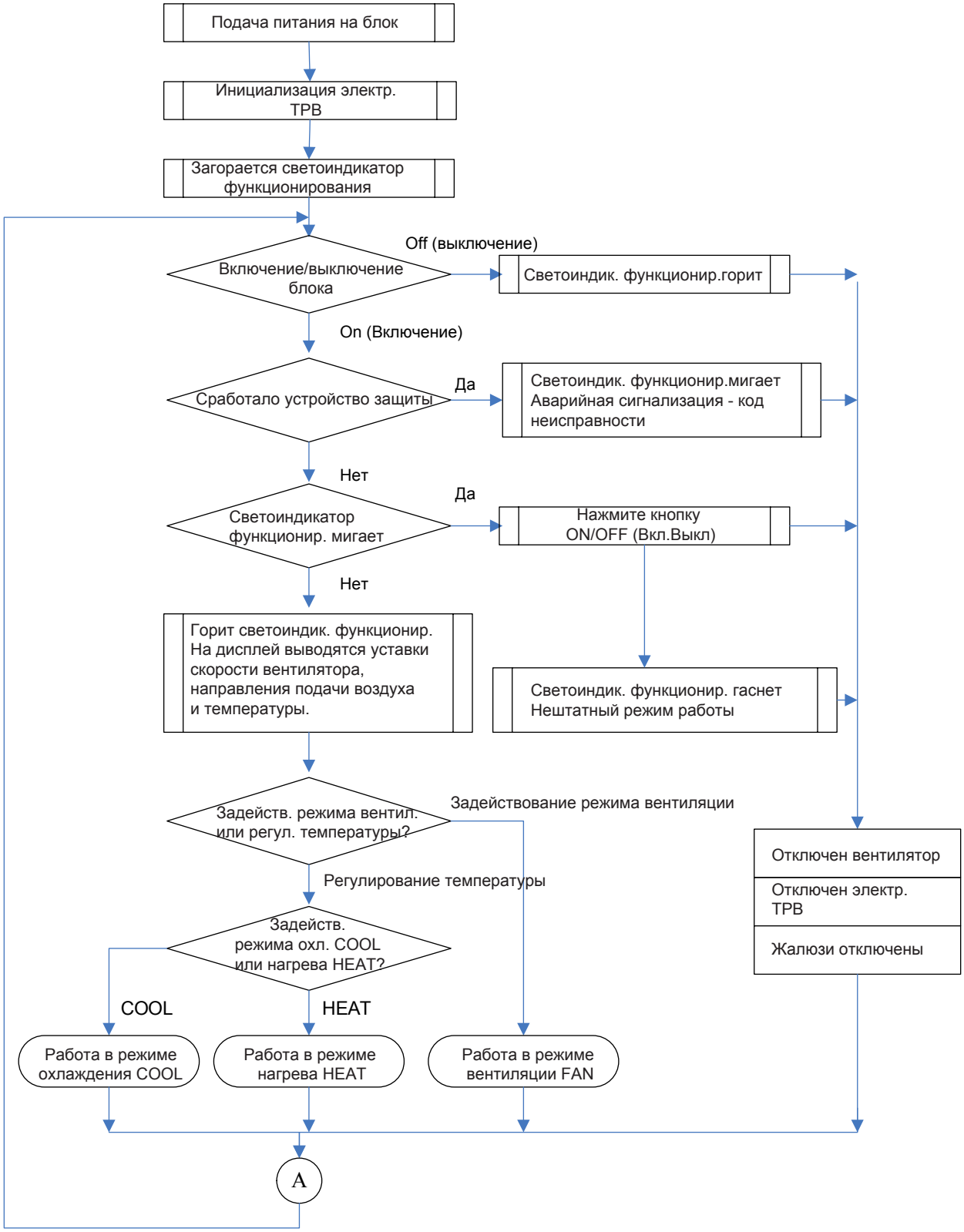

1.1 Алгоритм работы в режиме охлаждения Cooling

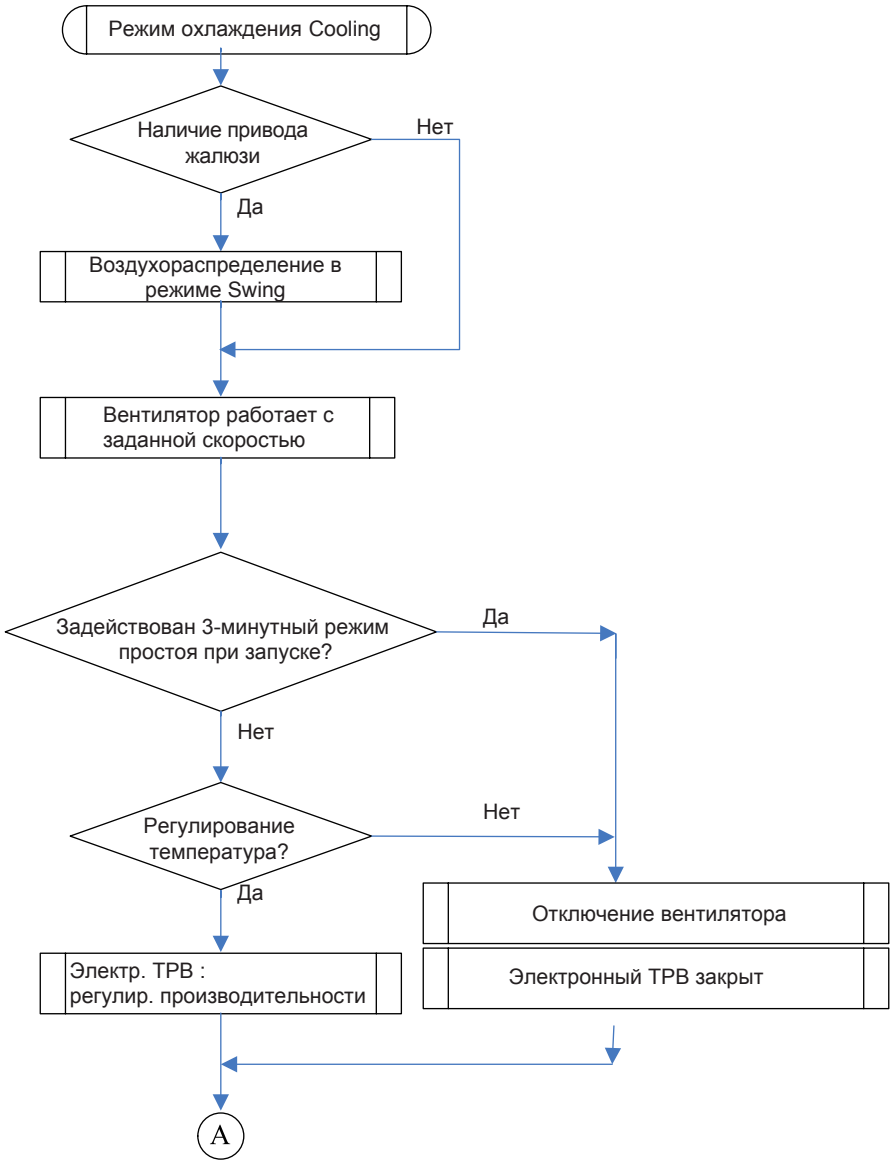

1. 2 Алгоритм работы в режиме нагрева HEAT

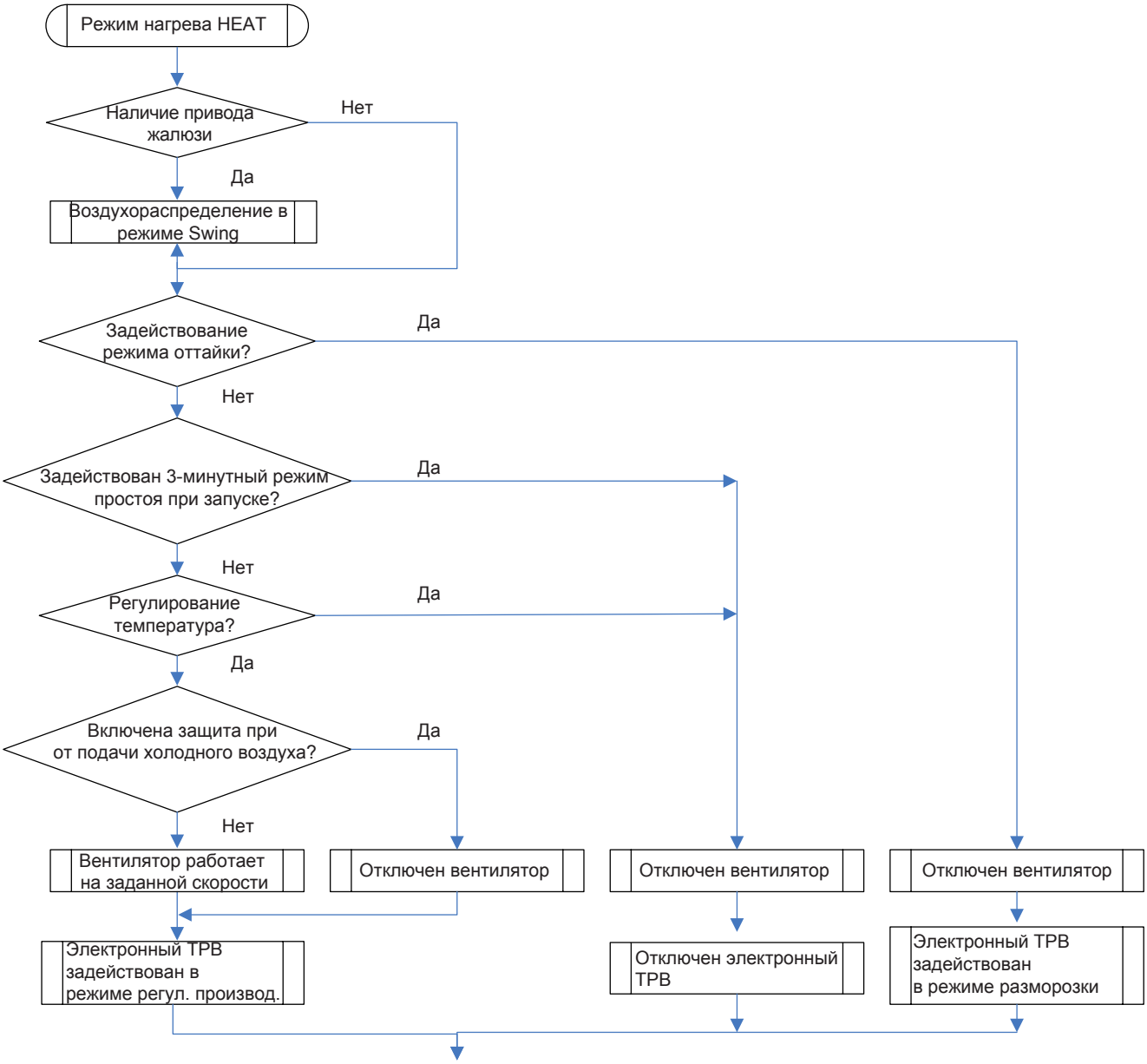

1.3 Алгоритм работы в режиме вентиляции Fan

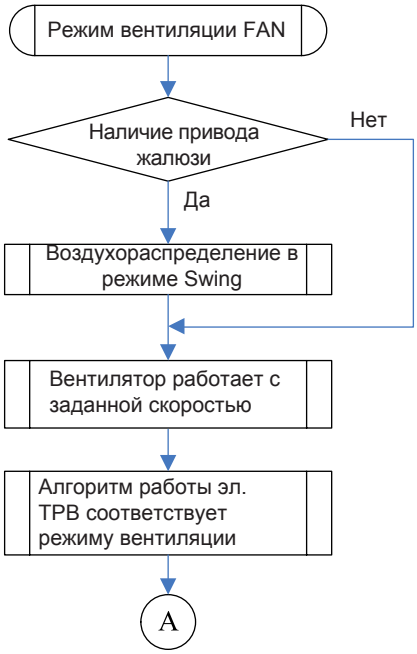

1.4 Алгоритм работы в режиме осушения Dry

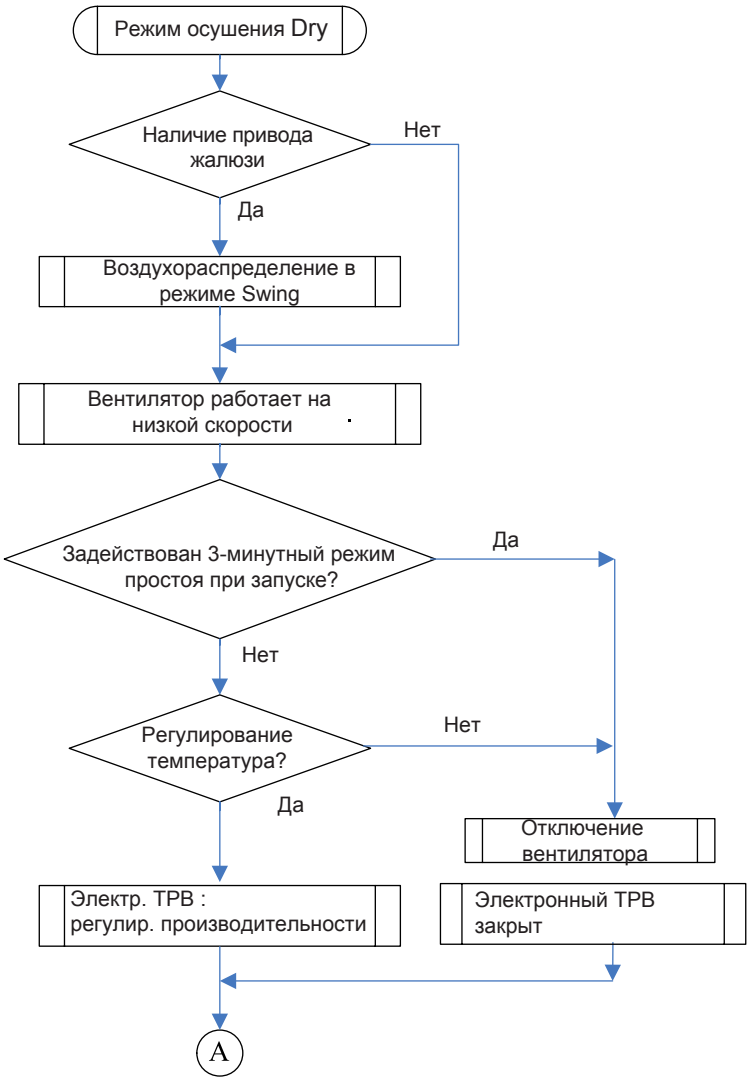

2 Беспроводные пульты управления

В данном руководстве приводится информация о двух беспроводных пультах дистанционного управления - IR-512 и IR-B1F. Пульт IR-512 подходит для использования со всеми типами внутренних блоков VRF-системы. Пульт IR-B1F подходит только для блоков настенного и универсального типов.

2.1 Беспроводной пульт управления IR512 (стандартное исполнение)

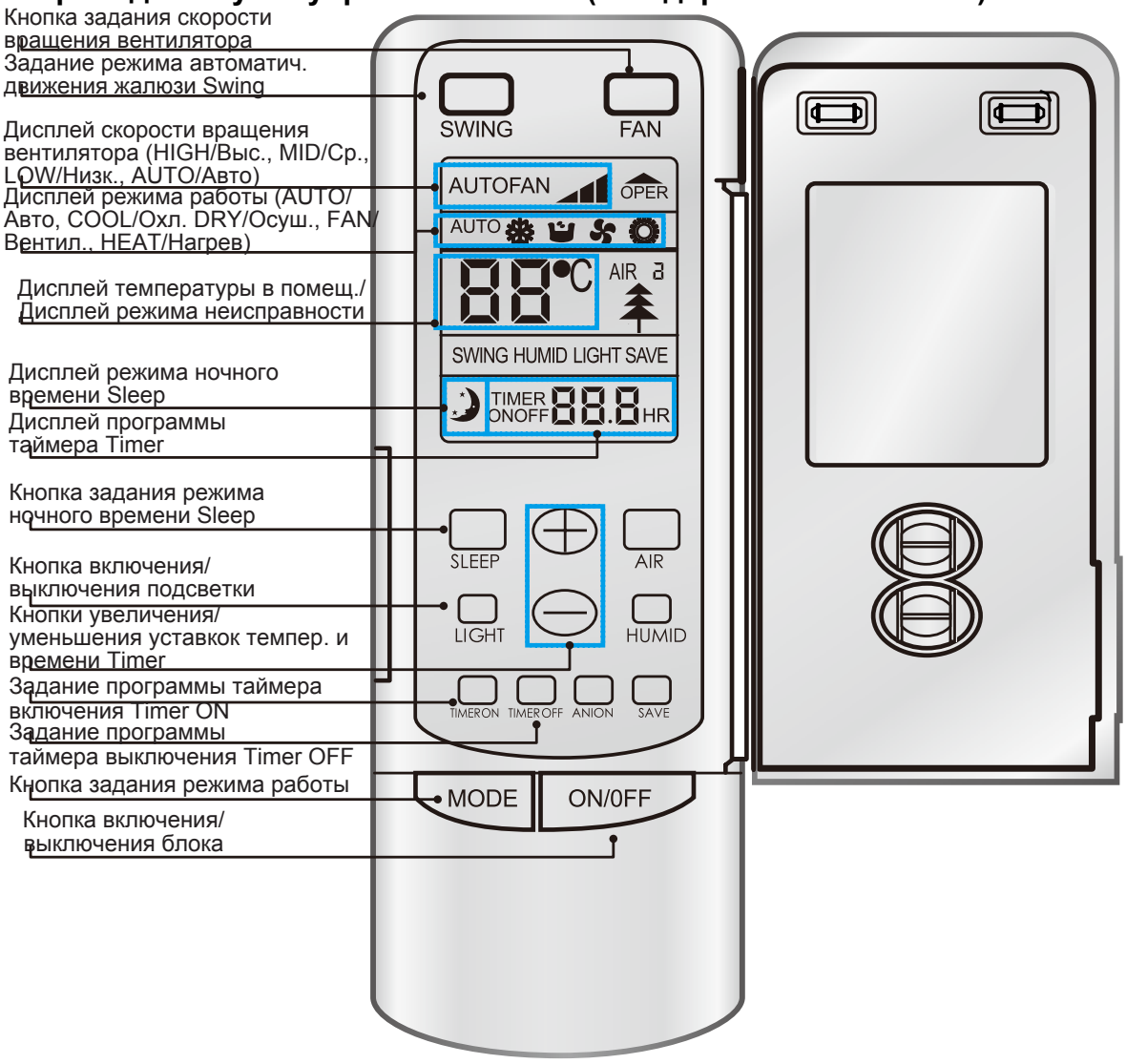

Порядок эксплуатации

Стандартные режимы работы

1) После подачи питания на блок нажмите на кнопку ON/OFF, блок включится.

2) Нажатием на кнопку MODE задайте желаемый режим работы.

3) Нажатием на кнопку FAN задайте желаемую скорость вращения работы.

4) С помощью кнопок +/- задайте требуемую уставку температуры.

Дополнительные режимы работы

5) Нажатием на кнопку SLEEP задействуется режим ночного времени.

6) Нажатием на кнопку TIMER OFF задается программа работы блока.

Примечание!

После получения каждым внутренним блоком команды на отключение TURN-OFF вентилятор и электронный ТРВ продолжают работать еще в течение 20-70 секунд для использования остатков тепла или холода и подготовки к последующему запуску блока (не является неисправностью, нормальное явление).

2.2 Беспроводной пульт управления IR-B1F (опция)

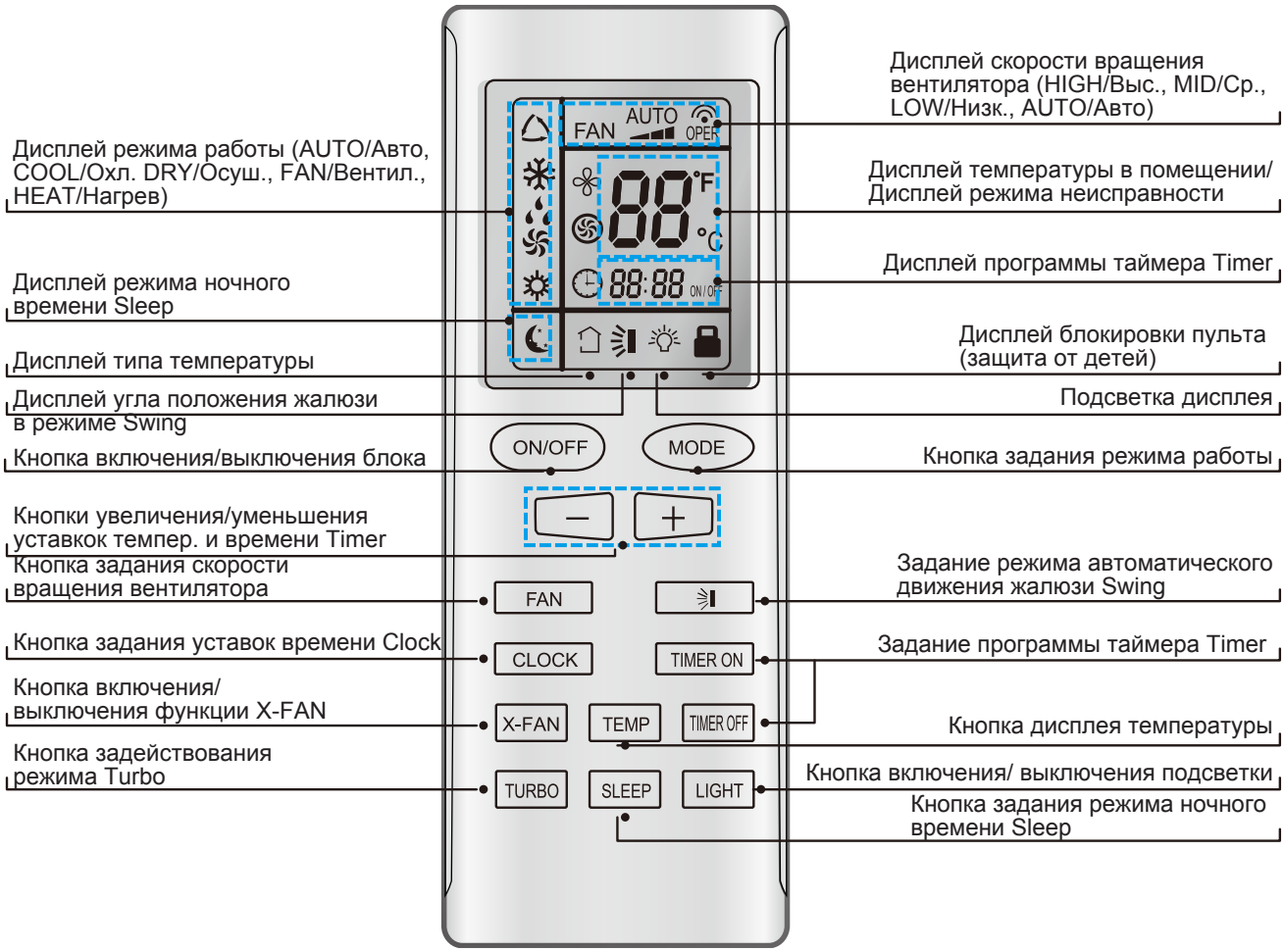

3 Проводные пульт□ управления

Пульты серии W-Z603, предназначены для использования с канальными внутренними блоками.,

Пульты серии W-Z633 предназначены для использования с кассетными, настенными и универсальными внутренними блоками, пульты серии Z63151F предназначены только для “холодных моделей”.

Пульт серии XK02 предназначены для использования с канальными внутренними блоками специального исполнения (E)

3.1 Проводны□управления □□р□□WZ-603, W-Z633

3.1.1 Вид панели управления

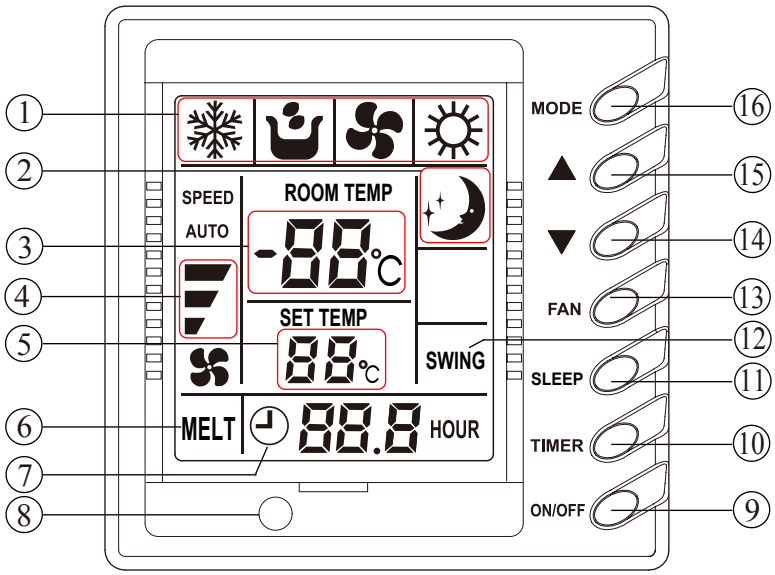

Проводной пульт управления W-Z603

Назначение кнопок и индикаторов проводного пульта управления			
1	Дисплей рабочего режима (Охл./Cool, Осуш./Dry, Вентил./Fan, Нагрев/Heat)	9	Кнопка включения/выключения On/Off
2	Индикация ночного режима Sleep	10	Кнопка режима таймера Timer
3	Индикация температуры в помещ./ Неисправн.	11	Кнопка ночного режима Sleep
4	Индик. скорости вентилятора (Авто/automatic, Высокая/high, Средняя/medium, Низкая/low)	12	Индикация. режима движения жалюзи (неактивно)
5	Индикация уставки температуры	13	Кнопка задания скорости вращения вентилятора Fan
6	Индикация режима оттайки Defrosting	14	Кнопка уменьшения показаний температуры/уставки таймера (Temp./ Timer)
7	Индикация режима таймера Timer	15	Кнопка увеличения показаний температуры/ уставки таймера (Temp./ Timer)
8	Приемник ИК сигнала	16	Кнопка выбора режима работы Mode

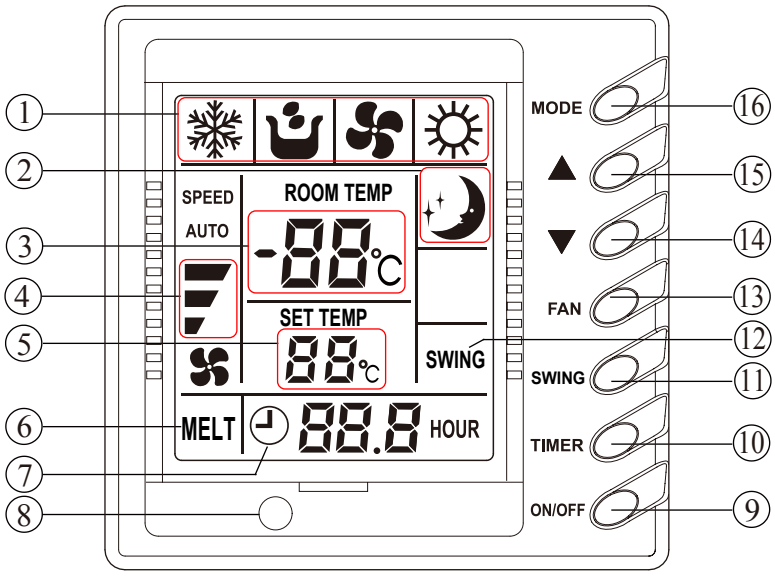

Проводные пульты управления серий W-Z633

Назначение кнопок и индикаторов проводного пульта управления			
1	Индикац. рабочего режима (Охл./Cool, Осуш./Dry, Вентил./Fan, Нагрев/Heat)	9	Кнопка включения/выключения On/Off
2	Индикац. ночного режима Sleep	10	Кнопка режима таймера Timer
3	Индикац. температуры в помещ./Дисплей неисправн.	11	Кнопка автомат. режима движения жалюзи Swing
4	Индикац. скорости вентилятора (Авто/automat-ic, Выс./high, Средн./medium, Низкая/low)	12	Индикац. режима движения жалюзи Swing
5	Индикац. уставки температуры	13	Кнопка задания скорости вращения вентилятора Fan
6	Индикац. режима оттайки Defrosting	14	Кнопка уменьшения показаний температуры/уставки таймера (Temp./ Timer)
7	Индикац. режима таймера Timer	15	Кнопка увеличения показаний температуры/уставки таймера (Temp./ Timer)
8	Приемник сигнала	16	Кнопка выбора режима работы Mode

3.1.2 Размеры проводного пульта

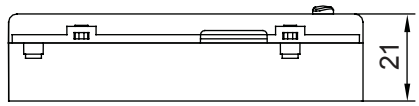

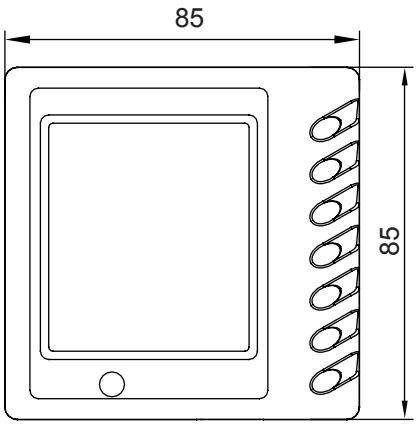

Габаритные размеры

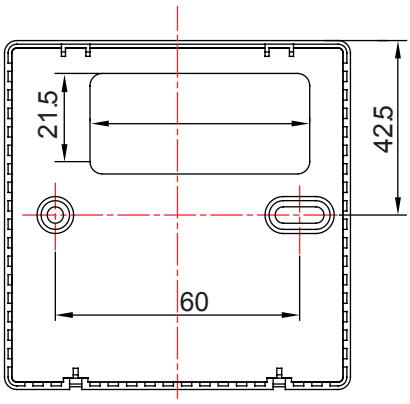

Установочные размеры

3.1.3 Монтаж проводного пульта правления

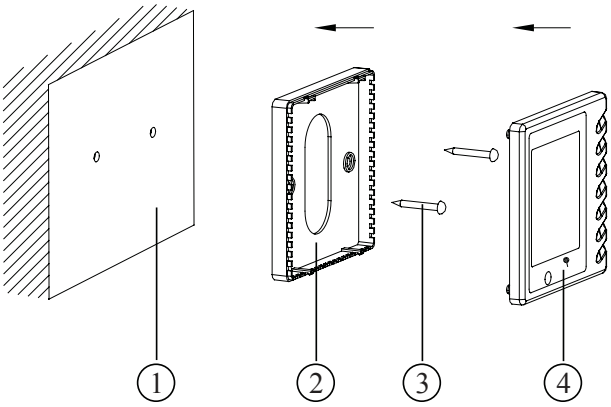

№	1	2	3	4
Наименование	Основание корпуса	Корпус контроллера	Винты M4X25	Лицевая панель

Руководство к установке проводного контроллера ДУ в соответствии с Ри□3.1.3:

①. Отключите электропитание перед началом монтажа контроллера ДУ. Запрещается проводить какие-либо работы с электрическими компонентами системы без отключения от сети электропитания.

②. Проведите 4-х жильный коммуникационный кабель через овальное отверстие корпуса контроллера.

③. Закрепите основание и корпус контроллера на стене, используя шурупы M4x25.

④. Вставьте разъём 4-х жильногокоммуникационного кабеля в слот контроллера ДУ, после чего закрепите лицевую панель на корпусе контроллера.

3.2 Проводной пульт управления W-Z604

3.2.1 Вид панели управления

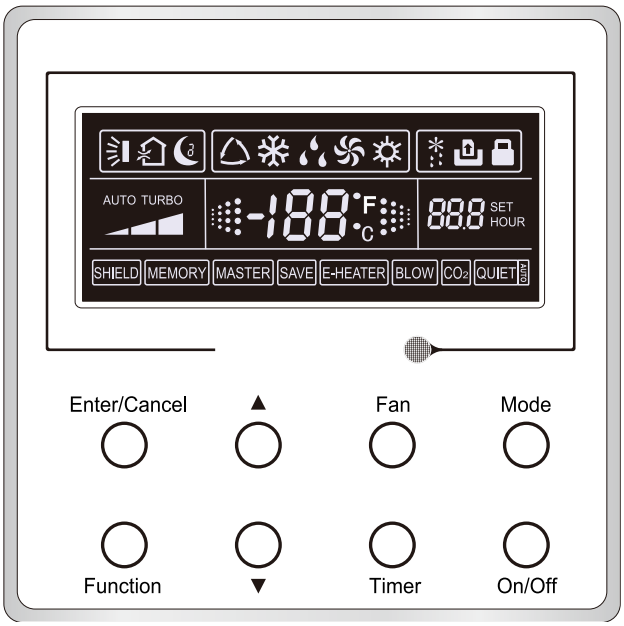

Обозначение	Наименование	Функция
	Режим Swing	Режим управления жалюзи
	Режим Сна	Режим Сна, 3 вида: режим 1, режим 2 и режим 3
	Автоматический режим	Автоматический режим (охлаждение, осушение, вентиляция, нагрев)
	Охлаждение	Режим Охлаждения
	Осушение	Режим Осушения
	Вентиляция	Режим Вентиляции
	Нагрев	Режим Нагрева
	Разморозка	Режим Размораживания системы
	Ключ-карта	Работа с ключ-картой
	Блокировка	Режим блокировки клавиатуры контроллера
TURBO	Режим TURBO	Режим работы на максимальной скорости вентилятора
	Скорость вент-ра	Высокая, средняя, низкая или автоматическая скорость вентилятора внутреннего блока
	Индикатор	Мигает при выборе режимов работы при нажатии любых кнопок
-188 °F °C	Температура	Значение температуры воздуха в помещении/уставки температуры
8.8.8.8	Таймер	Значение уставки таймера
SHIELD	Защита	Режим защиты (кнопки, температура, Вкл./Выкл., режим работы, настройки защищены от изменения с контроллера ДУ)
MEMORY	Перезапуск	Функция автоматического перезапуска с сохранением исходных настроек после внештатного обесточивания блока
MASTER	Ведущий	Ведущий контроллер
SAVE	Экономия	Режим энергосбережения
E-HEATER	Эл. нагреватель	Режим дополнительного электрообогрева
BLOW	Просушка	Режим просушки внутреннего блока
QUIET	Бесшумный режим	Бесшумный режим (два вида: заданный тихий и автоматический)

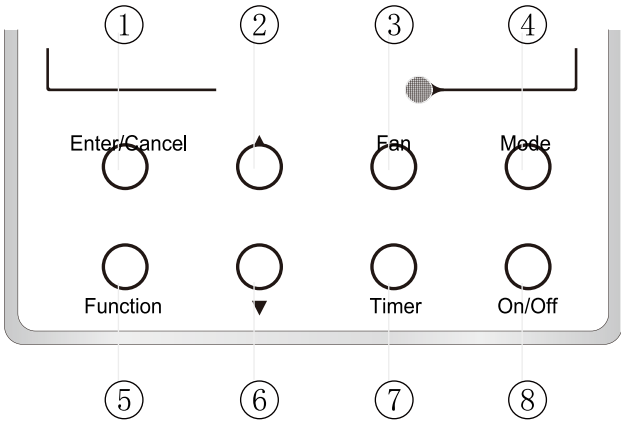

Позиция	Кнопкао	Функция
1	Enter/cancel	1. Функция выбора и отмены 2. Для просмотра температуры воздуха в помещении нажмите и удерживайте кнопку в течение 5 секунд
2	▲	1. Выбор уставки температуры внутреннего блока с диапазоном 16–30°C 2. Установка таймера с диапазоном 0.5–24 часа 3. Переключение режимов Quiet (бесшумный)/Auto Quiet (автоматический) и режимов Сна - Сон1/Сон2/Сон 3
6	▼	
3	Fan	Выбор скорости вращения вентилятора: высокая/средняя/низкая/автоматическая
4	Mode	Выбор режима работы внутреннего блока: Охлаждение/Нагрев/Осушение/Вентиляция
5	Function	Преключение между функциями: Жалюзи/Сон/Турбо/Главный(Master)/ Экономия/Электронагреватель/Просушка/Бесшумный и т.д.
7	Timer	Включение/выключение блока по таймеру
8	On/Off	Включение/выключение блока
4 +2	Mode + ▲	Удерживайте кнопки в течение 5 сек. при выключенном блоке для входа/выхода из функции перезапуска (если функция включена, внутренний блок после отключения электропитания и последующей его подачи, вернется к исходным настройкам. Если данная функция выключена, то после отключения элетропитания внутренний блок вернется к настройкам по умолчанию. По умолчанию функция перезапуска выключена)
3 + 6	Fan + ▼	При одновременном нажатии при выключенном блоке, на дисплее появится иконка ❄ соответствующая блоку, работающему только на охлаждение, в то время как иконка ☼ будет указывать на блок, работающий и на обогрев и на охлаждение.
2 + 6	▲ + ▼	После беспроблемного запуска блока или при выключенном блоке одновременное нажатие и удерживание данных кнопок в течение 5 сек. приведет к блокировке клавиатуры контроллера. Для отмены блокировки повторно удерживайте кнопки 5 сек.
4 + 5	Mode + Func	1. При одновременном нажатии этих кнопок при выключенном блоке на дисплее контроллера отобразится его сетевой адрес. 2. Одновременное удерживание кнопок в течение 5 сек. при выключенном блоке приведет к появлению окна настройки сетевого адреса контроллера ДУ.
1 + 5	Enter/Cancel + Func	При одновременном нажатии на дисплее появится сетевой адрес главного контроллера
2 + 5	▲ + Func	Одновременное удерживание кнопок в течение 5 сек. при выключенном блоке приведет к отмене управления главным контроллером.
4+6	Mode + ▼	Одновременное удерживание кнопок в течение 5 сек. при выключенном блоке приведет к изменению единиц измерения температуры (^{0}C/F)
5+6	Function+ ▼	При любом состоянии системы нажмите и удерживайте эти кнопки в течение 5 сек. для просмотра ее текущего статуса. Ниже поля отображаемого статуса на дисплее в поле температурных значений появятся цифры “00”, нажмите кнопки “▲”/“▼” для просмотра нумерации и кодов ошибкок. Контроллер отображает 5 последних ошибок в работе.

3.2.2 Размеры проводного пульта

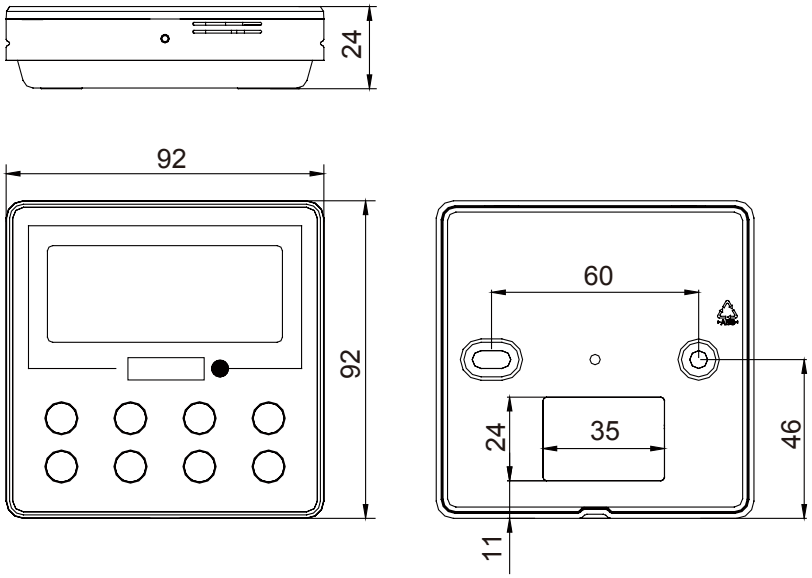

3.2.3 Монтаж проводного пульта правления

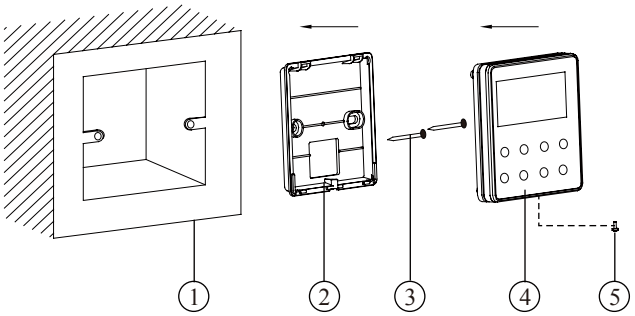

Позиция	1	2	3	4	5
Наименование	Гнездо корпуса, устанавливаемое в стене	Корпус контроллера	Винты M4x25	Лицевая панель контроллера	Винты ST2.9x6.5

Руководство к установке проводного контроллера ДУ в соответствии с Рис. 3.2.3:

①. Отключите электропитание перед началом монтажа контроллера ДУ. Запрещается проводить какие-либо работы с электрическими компонентами системы без отключения от сети электропитания.

②. Возьмите конец 4-х жильного коммуникационного кабеля и проведите его через прямоугольное отверстие корпуса контроллера.

③. Закрепите гнездо и корпус контроллера на стене, используя шурупы M4x25.

④. Вставьте 4-х жильный коммуникационный кабель в слот контроллера ДУ, после чего прикрепите лицевую панель к корпусу контроллера винтами ST2,9x.6,5

Примечание: подробное описание других пультов управления, в том числе контроллера N-11, интеллектуального контроллера Z-50, центрального пульта управления CE51, а также к□□□-карты MK03 и т.д., приводятся в руководстве по техническому обслуживанию наружных блоков.

4 Приемник сигналов JS-02

Инструкция по эксплуатации приемника сигналов канальных внутренних блоков

Внешний вид

◆ Габаритные размеры

Все размеры даны в мм

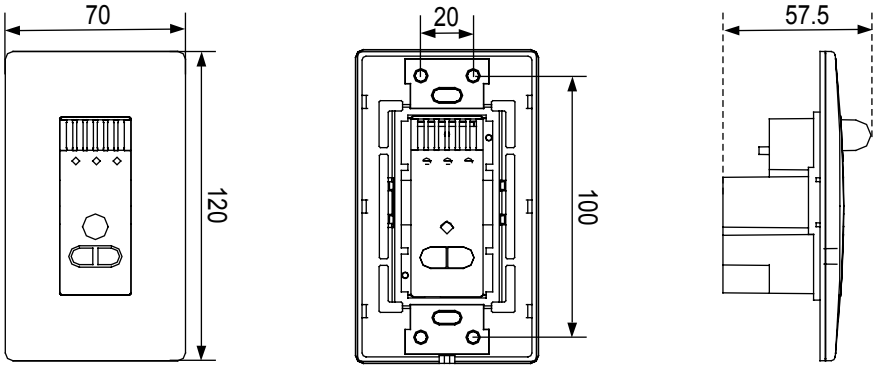

◆Монтаж:

- Выберите монтажную позицию для приемника сигналов исходя из длины коммуникационного кабеля и размеров самого блока, подготовьте монтажные отверстие и канавку.
- Выполните монтажные отверстия в стене, как показано нарисунке внизу, заполните каждое отверстие пенопластом.
- Проложите кабель связи из зафиксируйте приемник на монтажной позиции винтами, затем установите лицевую панель.

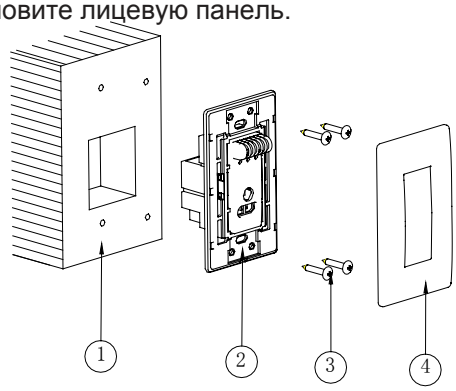

№	Наименование
1	Настенный или подпотолочный
2	Приемник
3	Винт
4	Лицевая панель

◆ Настройка уставок

Шаг 1: Блок находится в выключенном состоянии.

Шаг 2: При выборе приемника сигналов на плате управления должен быть установлен DIP-переключатель S7 .

ИНСТРУКЦИИ ПО МОНТАЖУ

Инструкции по монтажу

1 Рекомендации

Вид работ			Описание, критерии выбора
Выбор расходных материалов, проверка оборудования			1) Расходные материалы, например, медные трубы, теплоизоляция, ПВХ трубы, силовые кабели, воздушные выключатели, на которые требования приводятся в технической документации, необходимо приобретать в соответствии со спецификацией производителя. 2) Расходные материалы, например, кабелепроводы, подвесные рамы и т.д., на которые требования в технической документациипроизводителя не прописаны, приобретаются исходя из проектных требований. 3) Необходимо удостовериться, что наружный и внутренниеблоки, а также коммуникационный кабель готовы к монтажу.
Монтаж внутреннего блока	Кабель связи	Подключение	1) Силовой кабель и кабель связи должны размещаться на расстоянии не менее 10 см друг от друга. 2) Во избежание повреждения кабеля связи на него нельзя воздействовать с большим усилием, например, нельзя тянуть и т.д. 3) Все провода должны быть корректно промаркированы. 4) Удостоверьтесь, что после включения наружного и внутреннего блоков на дисплее отсутствует индикация ошибки связи “Communication Wire Error E6”.
		Адресация	1) Каждому внутреннему блоку, входящему в единую систему, присваивается уникальный адрес. 2) Проводной пульт управления и соответствующий ему внутренний блок должны иметь одинаковый адрес.
	Пульт дистанционного управления		1) Выберите режим дистанционного управления. 2) Централизованный пульт управления и коммуникационный модуль следует устанавливать в местах, защищенных от электропомех.
	Силовой кабель		1) Силовой кабель должен отвесать требованиям, указанным в данной инструкции.. 2) Все внутренние блоки должны запитываться от единого источника.
	Дренажная линия	Монтаж	1) ПВХ трубы должны соответствовать требованиям, указанным в данной инструкции. 2) Дренажная линия должна быть проложена с уклоном. 3) После завершения монтажных работ необходимо выполнить проверку дренажной линии на предмет утечек. 4) Работы по теплоизоляции дренажной линии следует производить только после проверки дренажной системы на предмет утечек.
		Тепло-изоляция	1) Теплоизоляция должна соответствовать требованиям, указанным в данной инструкции.. 2) Теплоизоляцию следует загерметизировать для обеспечения надежной защиты от попадания воздуха и влаги.
	Монтаж воздуховодов (для высоконапорных канальных блоков)		1) Длина воздуховодов рассчитывается исходя из напорных характеристик блока. 2) Каналы забора и раздачи воздуха должны соответствовать спецификации

Примечание:

1) Приведенные выше рекомендации носят общий характер. В процесс монтажа могут вноситься коррективы исходя из требований реального проекта.

2) Подробные монтажные инструкции приводятся в. каждой главе

2 ИНСТРУКЦИИ ПО МОНТАЖУ ВНУТРННИХ БЛОКОВ

2.1 Вн□□р□□□□ блоки кассетного типа

2.1.1. 4-поточные кассетные внутренние блоки

(1) Габаритные размеры Все размеры даны в мм

KFCV28AW~KFCV140AW (декоративная панель MBV01AW).

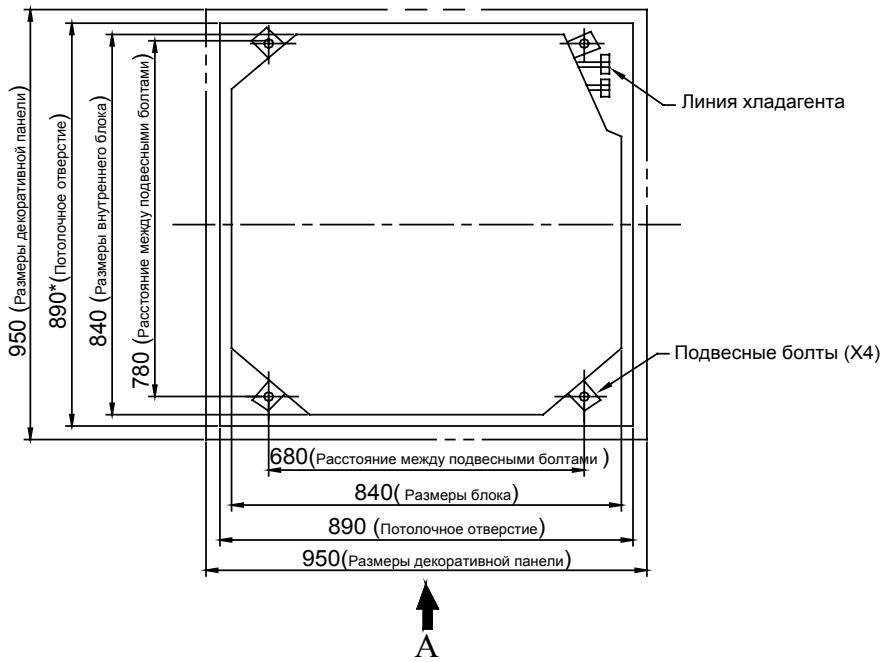

Габариты в упаковке / Модель	Ширина	Глубина	Высота
KFCV28AW	950	950	210
KFCV36AW	950	950	210
KFCV45AW	950	950	210
KFCV50AW	950	950	210
KFCV56AW	950	950	310
KFCV63AW	950	950	310
KFCV71AW	950	950	310
KFCV80AW	950	950	310
KFCV90AW	950	950	340
KFCV100AW	950	950	340
KFCV112AW	950	950	340
KFCV125AW	950	950	340
KFCV140AW	950	950	340

Компактные кассетные блоки KFCV22CW, KFCV28CW, KFCV36CW, KFCV45CW

Все размеры даны в мм

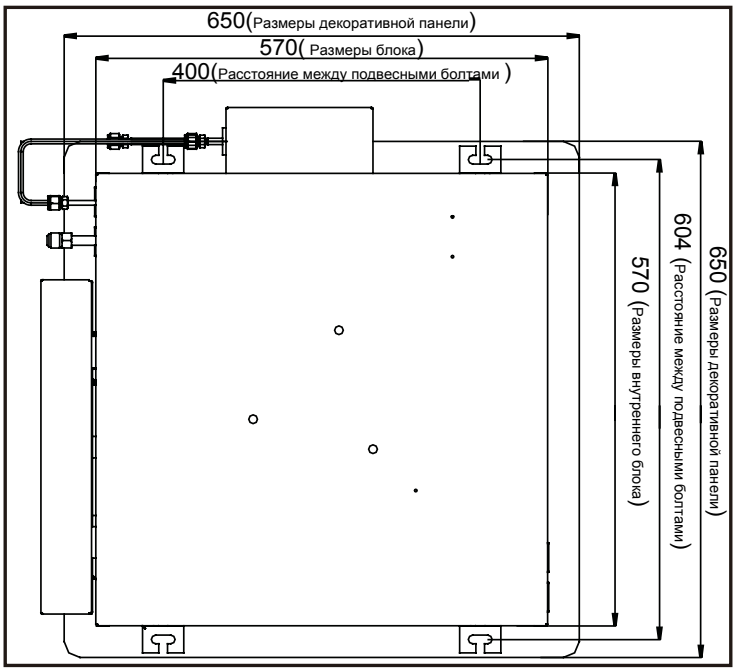

(2) Монтажные зазоры. (Все размеры даны в мм)

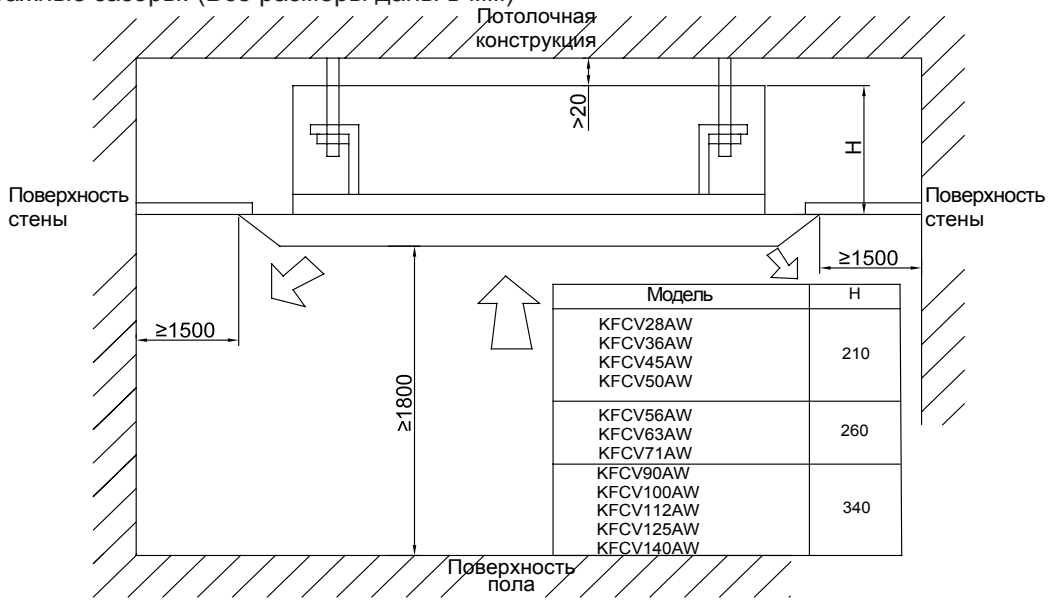

Модель	H
KFCV28AW KFCV36AW KFCV45AW KFCV50AW	210
KFCV56AW KFCV63AW KFCV71AW	260
KFCV90AW KFCV100AW KFCV112AW KFCV125AW KFCV140AW	340

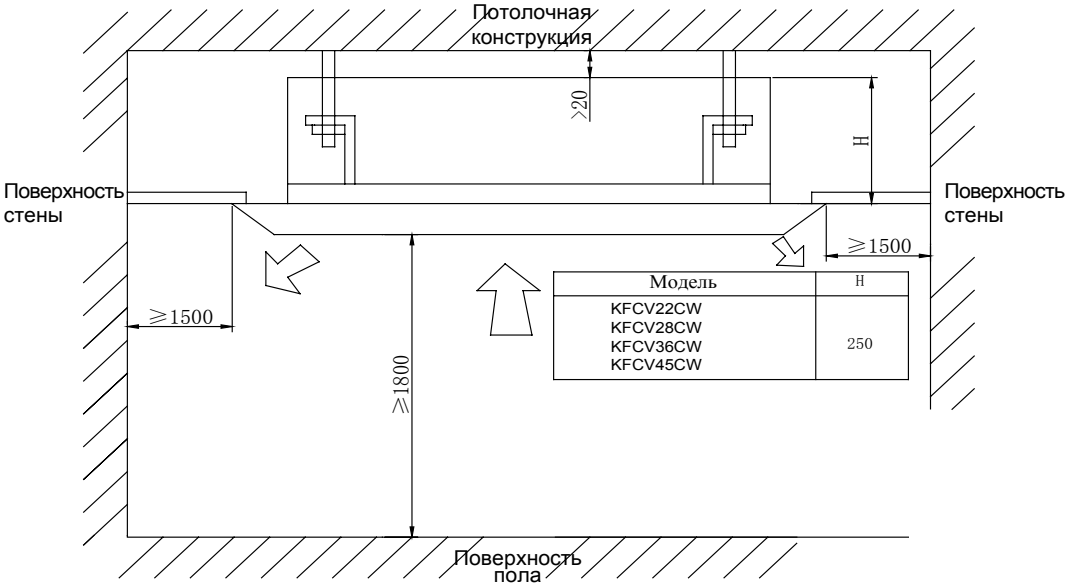

Модель	H
KFCV22CW KFCV28CW KFCV36CW KFCV45CW	250

(3) Монтаж

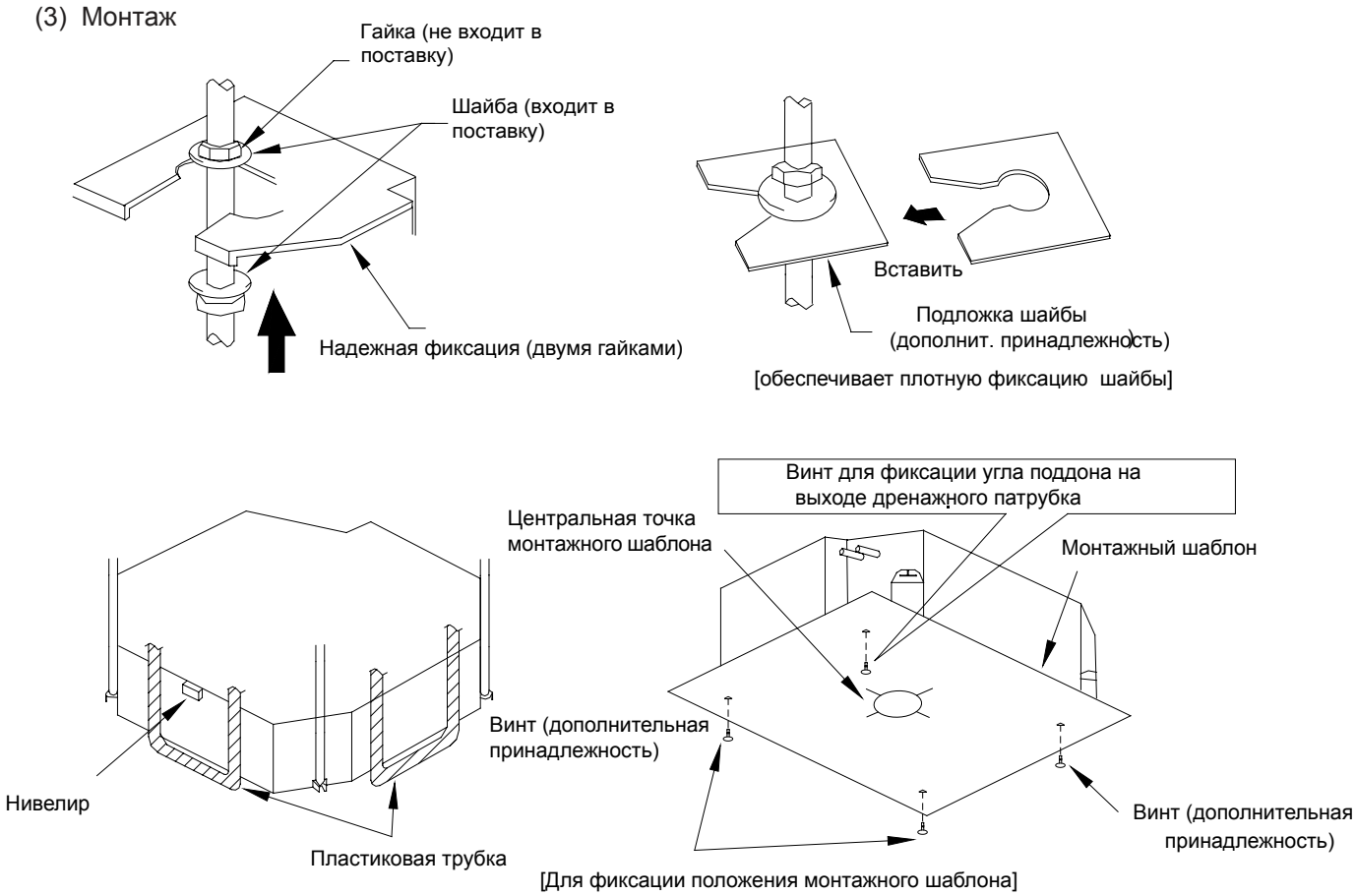

2.1.2. 1-поточные кассетные блоки

(1) Габаритные размеры (все размеры даны в мм)

KFCV22W, KFCV28W, KFCV36W

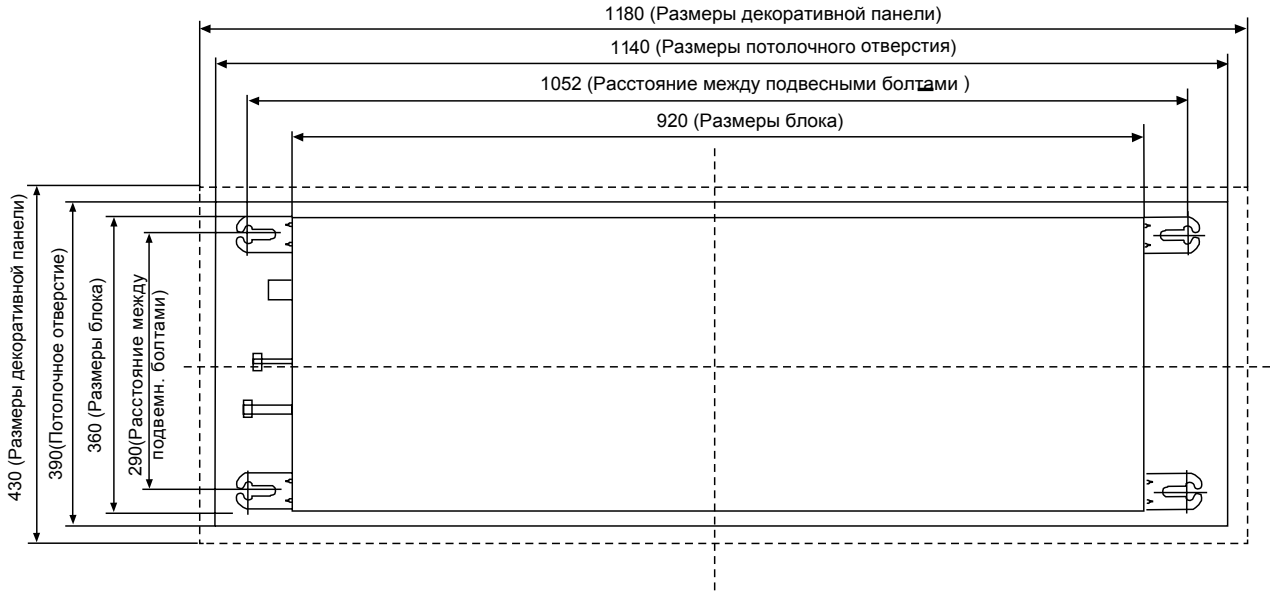

(2) Монтажные зазоры

Все размеры даны в мм

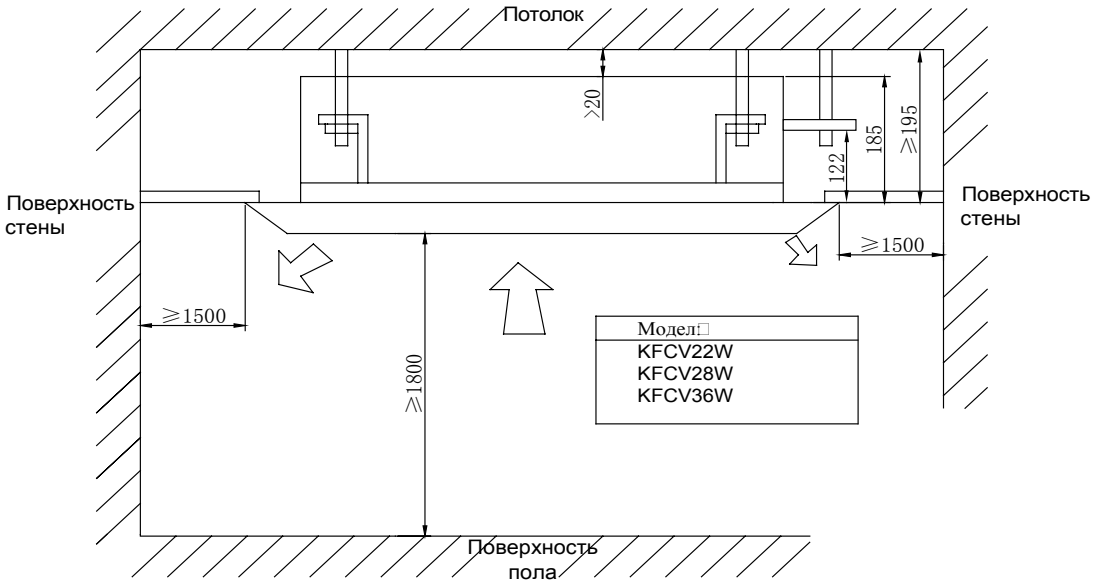

(3) Монтаж

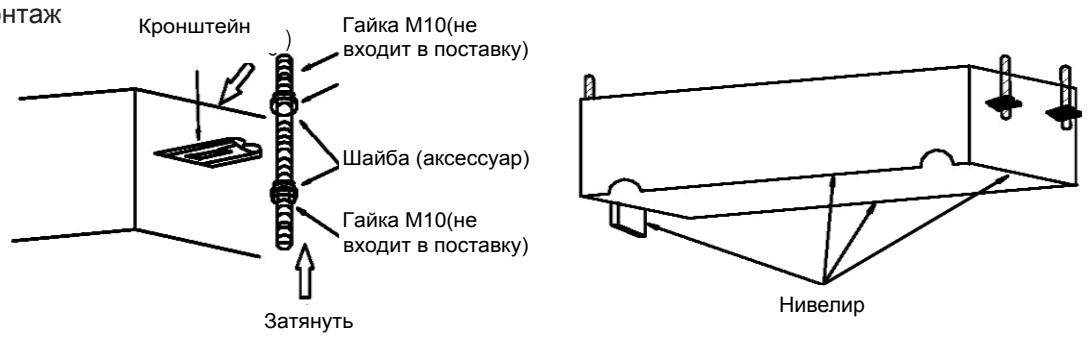

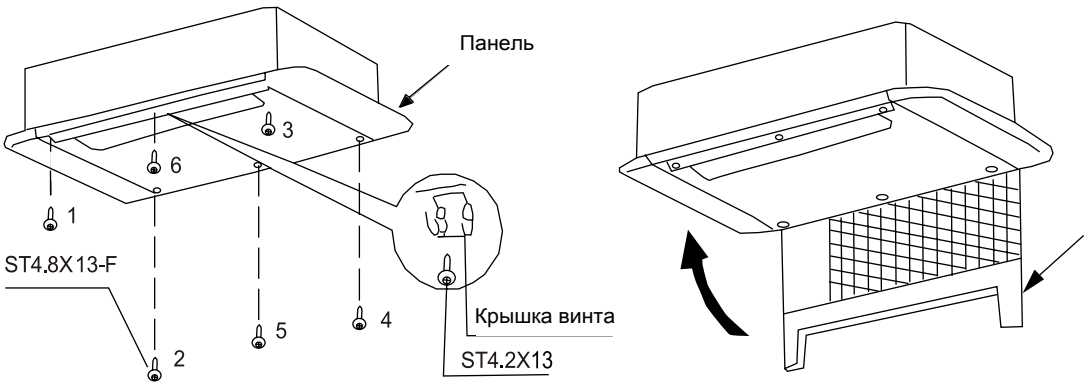

2.2 Вн□□р□□□□ блоки канального типа

(1) Габаритные размеры (Все размеры даны в мм)

KFDV22UW, KFDV28UW, KFDV36UW.

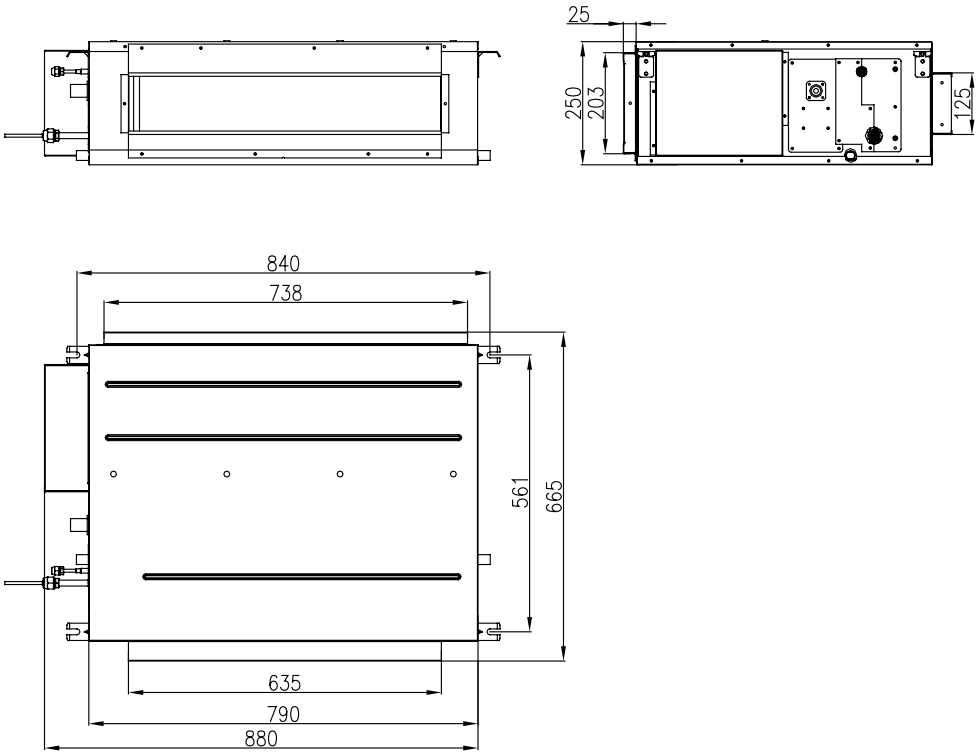

KFDV45UW, KFDV56UW, KFDV71UW, KFDV90UW, KFDV112UW, KFDV140UW.

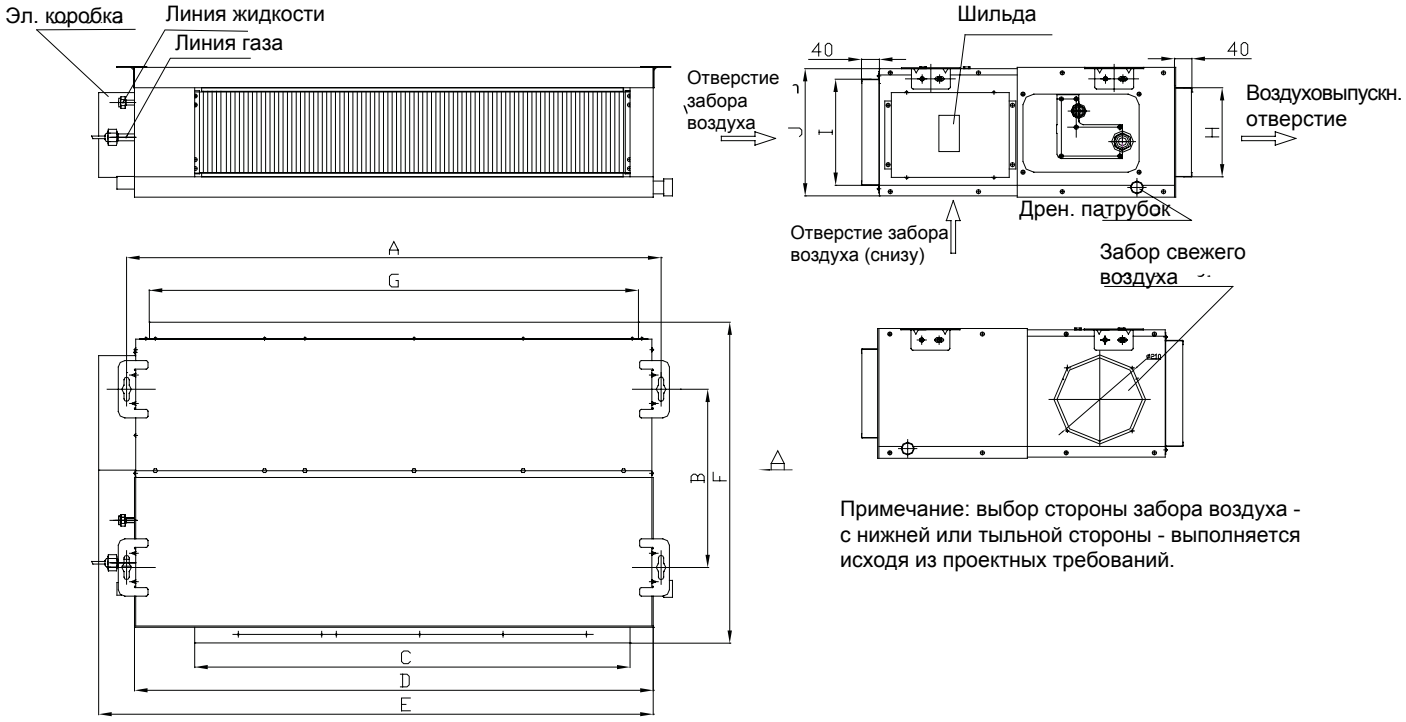

Примечание: выбор стороны забора воздуха - с нижней или тыльной стороны - выполняется исходя из проектных требований.

Модель	A	B	C	D	E	F	G	H	I	J
KFDV45UW	932	430	738	892	980	721	738	125	203	266

KFDV56UW	1114	420	918	1074	1159	736	1010	207	207	300
KFDV71UW										
KFDV90UW	1382	420	1155	1340	1425	736	1280	207	250	300
KFDV112UW										
KFDV140UW	1382	420	1155	1340	1425	736	11280	207	250	300

KFDV224UW, KFDV280UW

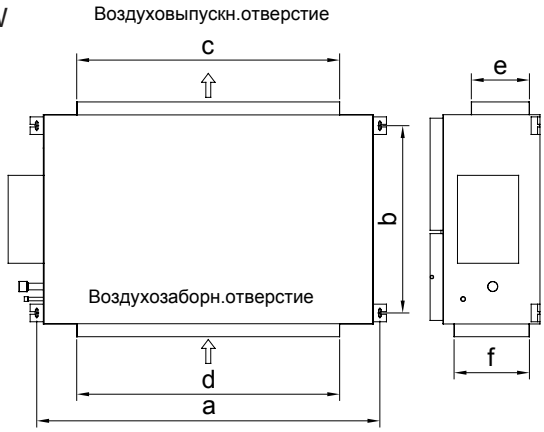

Модель	a	b	c	d	e	f
KFDV224UW KFDV280UW	1560	910	1194	1194	292	342

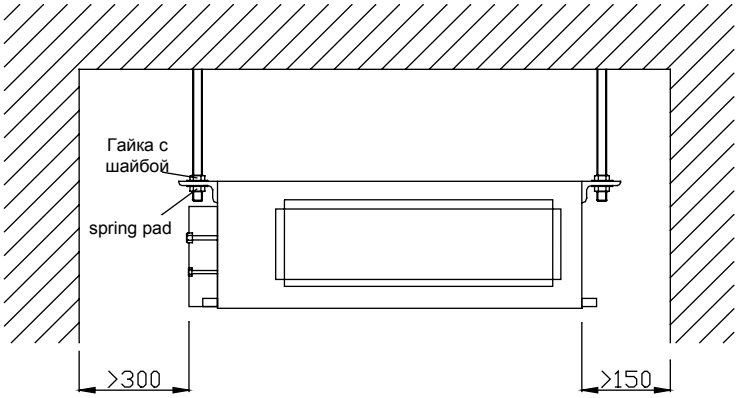

(3) Монтаж

◆ Выбор варианта организации воздухозабора

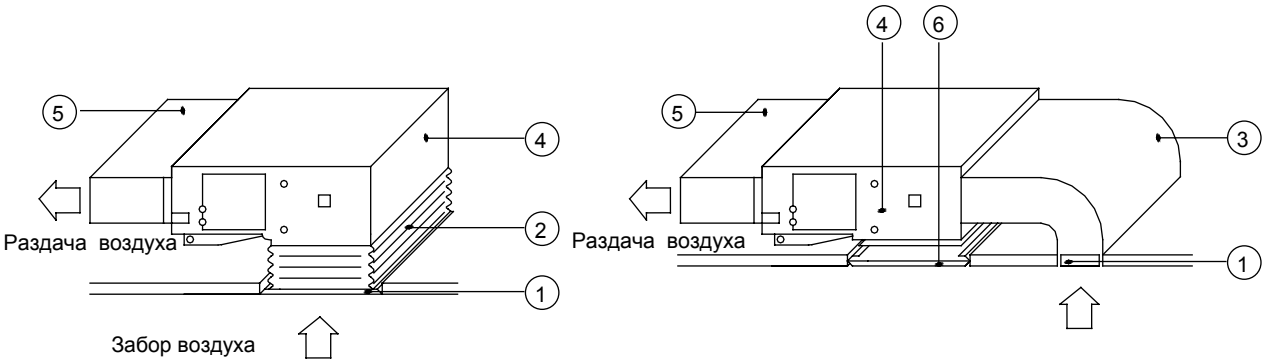

Монтаж заборного воздуховода (a) Монтаж заборного воздуховода (b)

Монтаж заборного воздуховода

No.	Описание	No.	Описание
1	Воздухозаборное отверстие с фильтром	4	Внутренний блок
2	Гибкая вставка	5	Распределительный воздуховод
3	Воздухозаборная камера	6	Решетка

◆ Забор свежего воздуха

A. При необходимости подмеса свежего воздуха вырежьте острогубцами намеченное на заводе перфорированное отверстие, расположенное в корпусе внутреннего блока (смотри Рис.a). Закройте отверстие заглушкой, если воздуховод подсоединяться не будет.

B. На выполненном отверстии установите круглый фланец воздуховода свежего воздуха (смотри Рис. b)

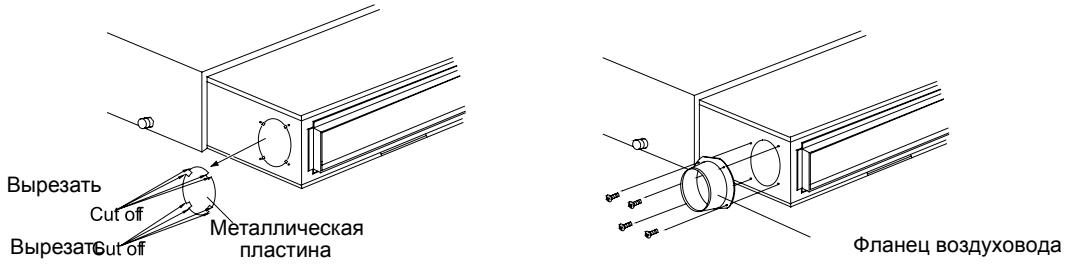

Рис.a Рис.b

C. Выполние работы по герметизации и теплоизоляции как воздуховода, так и фланца воздуховода.

D. Забор свежего воздуха должен осуществляться через фильтр.

◆ Монтаж воздухораспределительного воздуховода

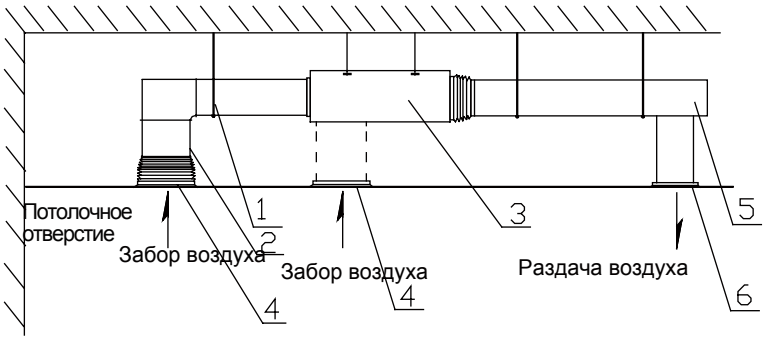

Монтаж воздухораспределительного воздуховода

No.	1	2	3	4	5	6
Название	Опора	Забор воздуха	Канальный блок	Забор воздуха	Глушитель	Выпуск воздуха

◆ Инспекционный люк

После завершения монтажа канального блока в потолочной конструкции со стороны электрической коробки необходимо организовать инспекционный люк. Требования к люку:

a. Размеры инспекционного люка должны превышать 500*500 мм.

b. Инспекционный люк должен обеспечивать удобный доступ к электрическим компонентам и трубкам блока для проведения технического обслуживания и ремонта.

c. Инспекционный люк будет использоваться в качестве сервисного отверстия для обслуживания электродвигателя.

2.3 Внутренние блоки настенного типа

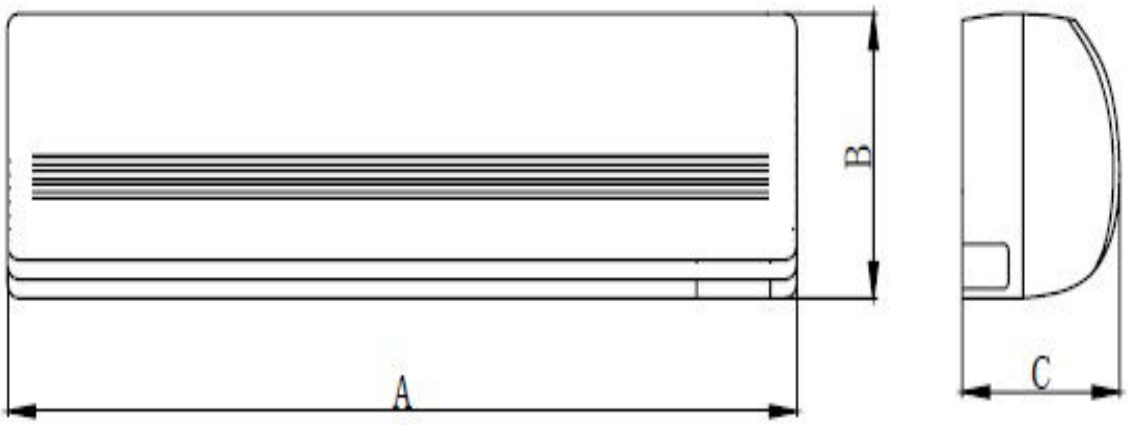

Габариты (мм.)

Модель	KFRV22GN KFRV28GN	KFRV36GN KFRV45GN KFRV50GN	KFRV56GN KFRV63GN KFRV71GN
A	843	940	1008
B	275	298	319
C	180	200	221

(2) Монтажные зазоры

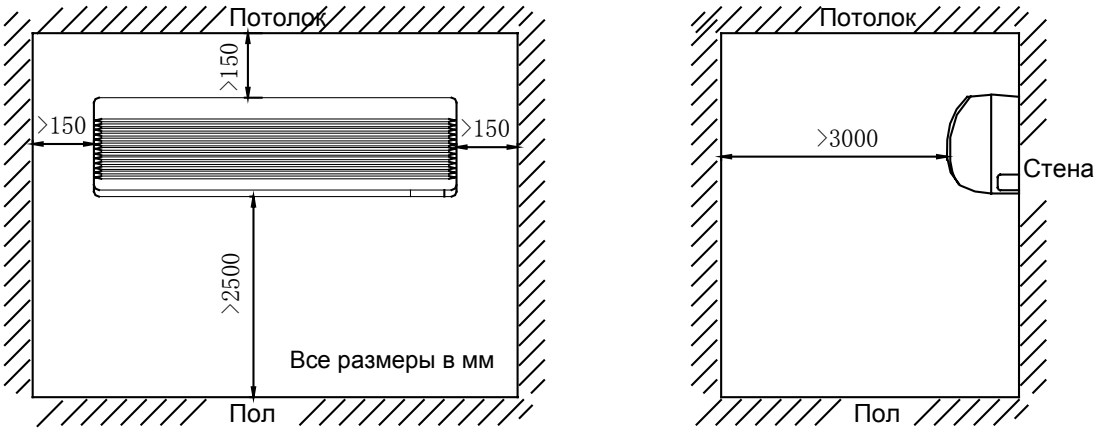

(3) Монтаж

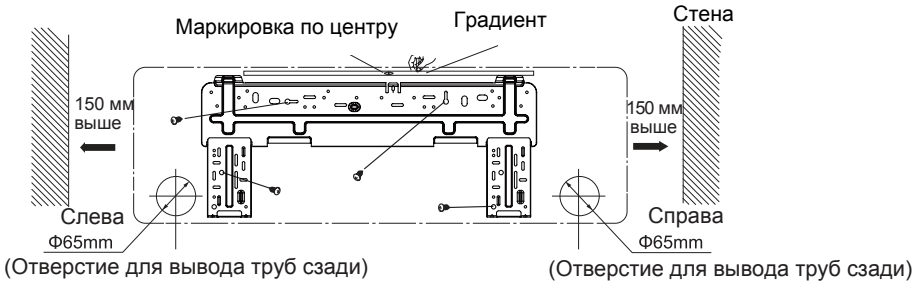

Расположите монтажный шаблон на стене горизонтально (по уровню).

Вывод дренажной линии может выполняться в двух направлениях, во время монтажа необходимо обеспечить небольшой уклон в направлении дренажного патрубка для обеспечения беспрепятственного отвода конденсата.

2.4 Внренние блоки напольно-подпотолочного типа

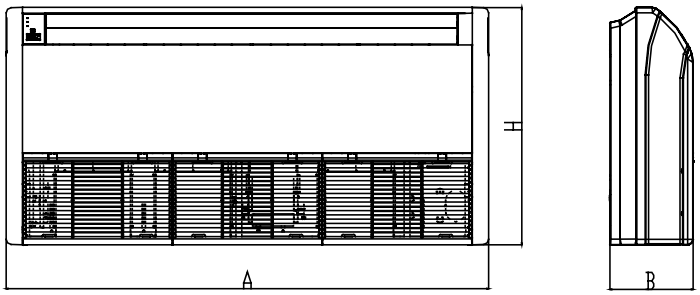

(1) Габаритные размеры (Все размеры в мм)

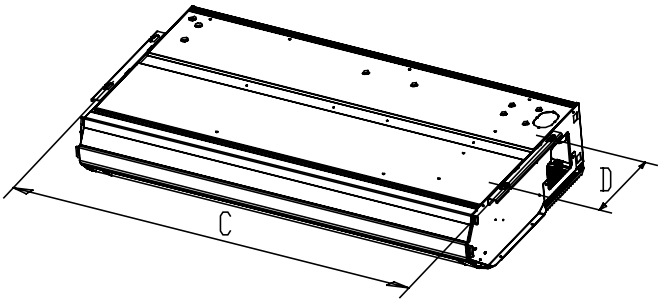

Модель	A	B	H	C	D
KFFV28UW	1220	225	700	1158	280
KFFV36UW					
KFFV50UW					
KFFV71UW	1420	245	700	1354	280
KFFV90UW					
KFFV112UW	1700	245	700	1634	280
KFFV125UW					
KFFV140UW					

(2) Монтажные зазоры

Все размеры даны в мм

◆ Напольный монтаж

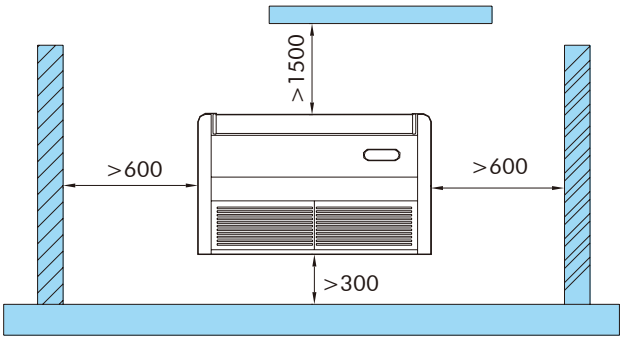

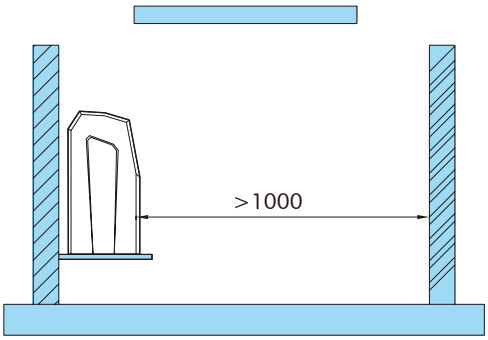

◆ Подпотолочный монтаж

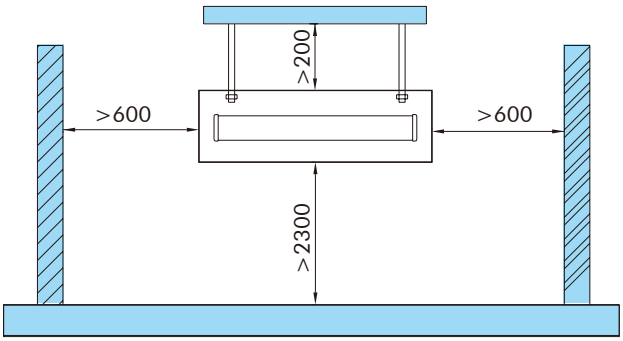

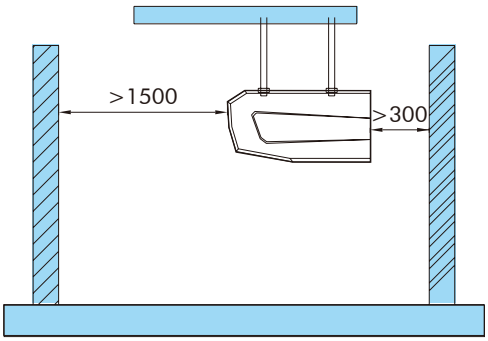

(3) Монтаж

◆ Напольный

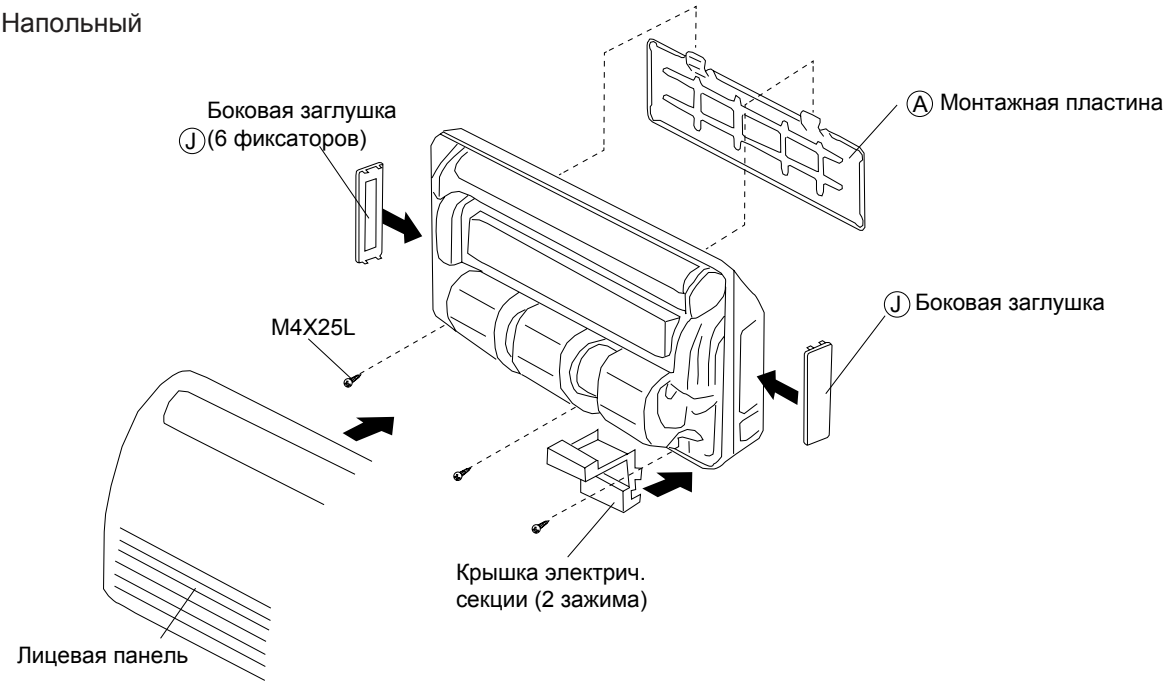

◆ Подпотолочный

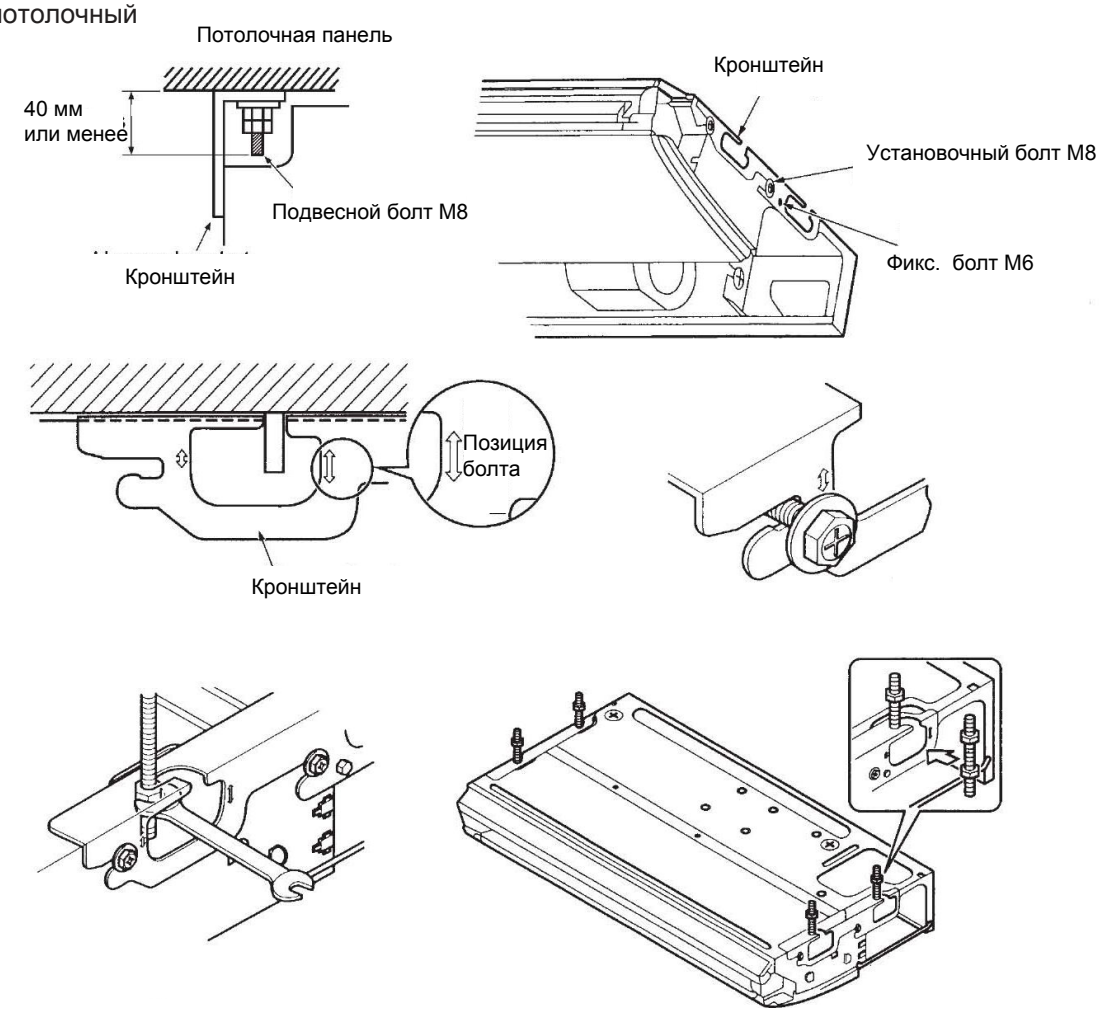

3 Монтаж электронного ТРВ

Внимание!

Пример правильного варианта монтажа электронного ТРВ приводится на рисунке внизу.

Вертикальная стрелка на корпусе ТРВ должна быть направлена вверх.

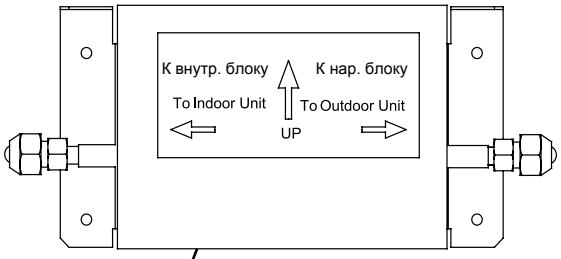

√ Стрелка направлена вверх

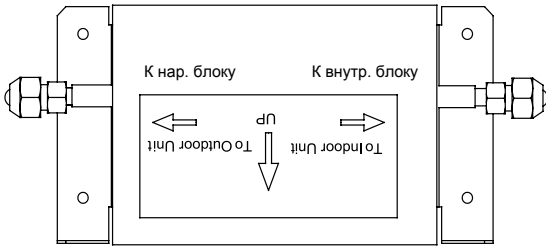

X Стрелка направлена вниз

Инструкции по монтажу

(1) Варианты монтажа электронного ТРВ

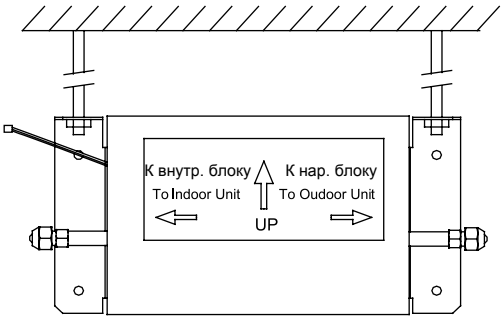

(a) Монтаж на подвесных болтах

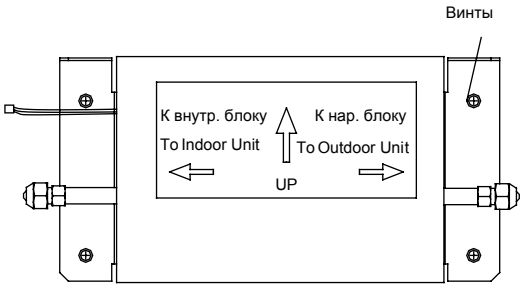

(b) Монтаж на стене с помощью винтов

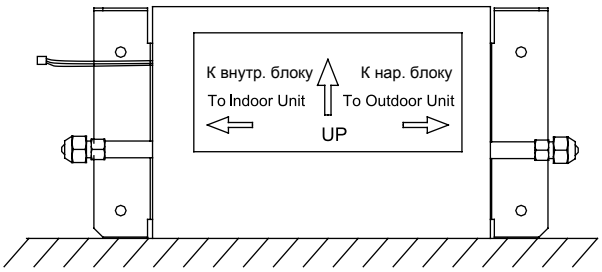

(c) Установка на потолке

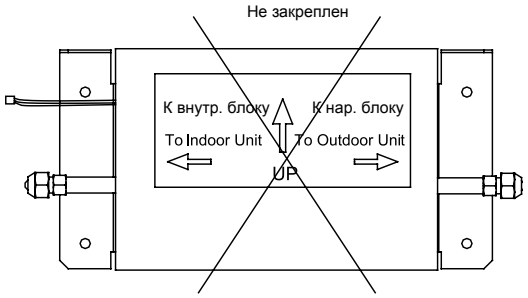

Примечание: ТРВ нельзя оставлять незакрепленным

(2) Трубопровод хладагента подсоединяется к внутреннему блоку и блоку ТРВ с помощью конических гаек.

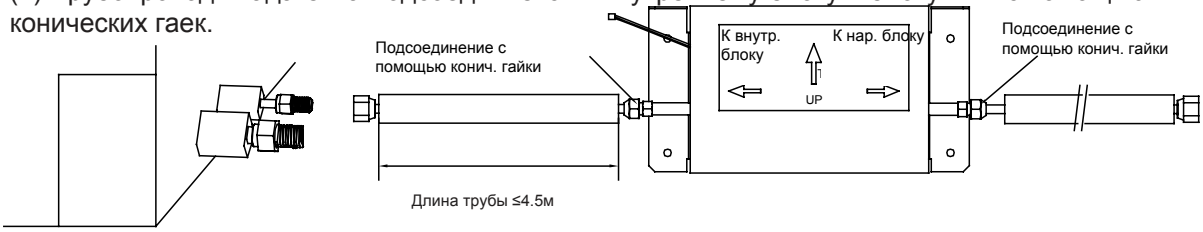

Внимание: длина соединительной трубы не должна превышать 4.5 метра, направление подключения между ТРВ и внутренним блоком или наружным блоком должно соответствовать маркировке. Несоблюдение данного требования может привести к серьезным неисправностям.

Заверните гайку вручную, затем, удерживая трубное соединение со стороны блока вспомогательным гаечным ключом, окончательно затяните гайку динамометрическим гаечным ключом, соблюдая допустимый крутящий момент.

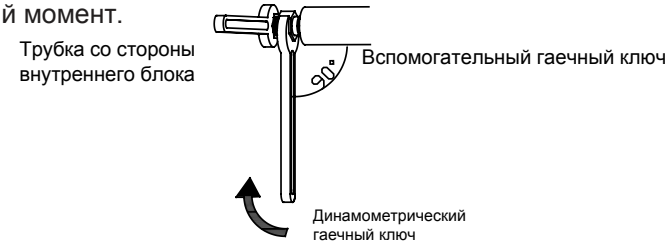

(3) Электроподключение ТРВ

①. Закрепите провод на трубе с помощью хомута (маленького) во избежание провисания.

②. Не допускайте во время монтажных работ соприкосновения провода с объектами, отличающимися высокой температурой или влажностью.

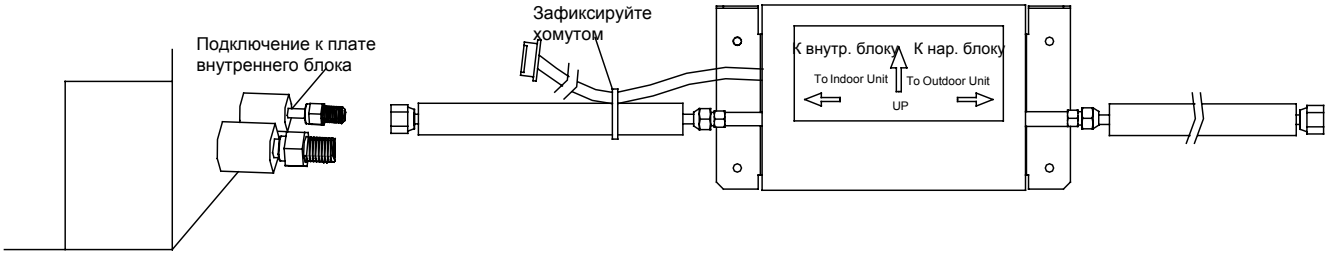

(4) Теплоизоляция трубных соединений

⚠ Внимание: удостоверьтесь, что трубные соединения полностью закрыты теплоизоляцией; несоблюдение или неправильное выполнение данного требования может привести к образованию конденсата.

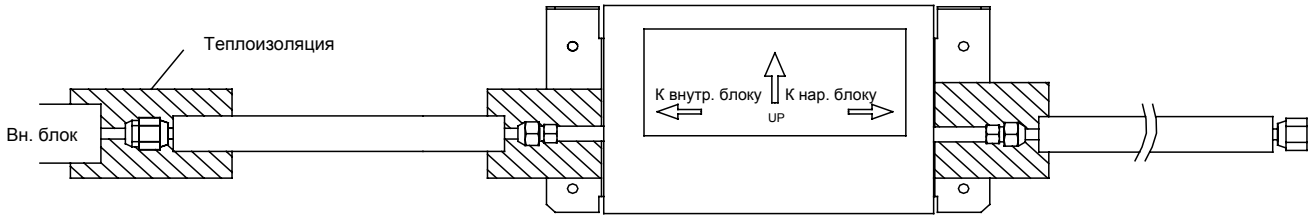

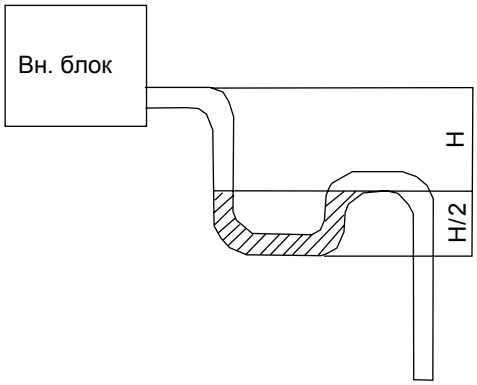

- Организуйте сифон, как показано на рисунке;
- Организуйте по одному сифону в дренажной линии каждого блока.
- При монтаже сифона необходимо предусмотреть удобство его очистки в дальнейшем.

4 Монтаж дренажной линии

4.1 Рекомендации по прокладке дренажной линии

- Дренажная линия должна быть как можно короче. Дренажную трубку нужно располагать с уклоном к горизонтальной поверхности не менее 1/100, что предотвратит образовани- воздушных подушек. Например:

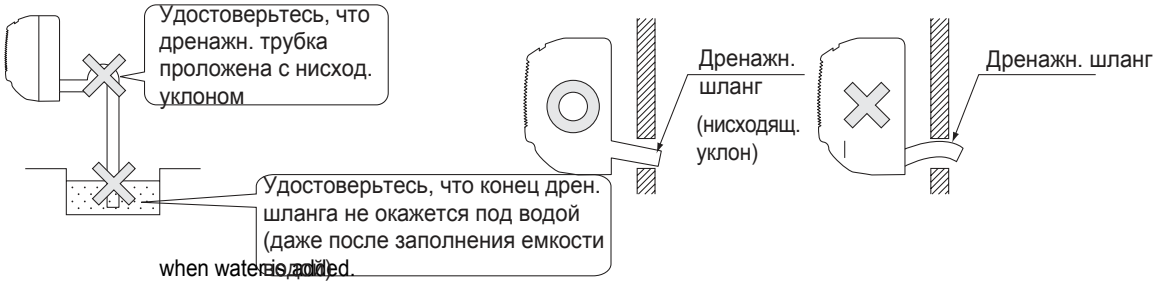

- Диаметр дренажной трубки должен соответствовать или превосходить диаметр дренажного патрубка.
- При монтаже дренажной линии следует руководствоваться приведенными в данной инструкции рисунками.
- Трубка должна быть теплоизолирована во избежание выпадения конденсата. Несоблюдение данного требования может привести к протечкам воды и порче имущества.

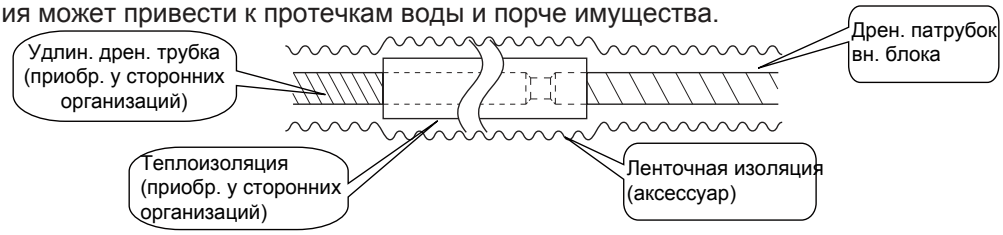

- При непосредственном подсоединении жесткой ПВХ трубки к дренажному шлангу внутреннего блока следует использовать жесткий патрубок из ПВХ с номинальным диаметром 13 мм (доп. приобретается) (смотри Рис.18)

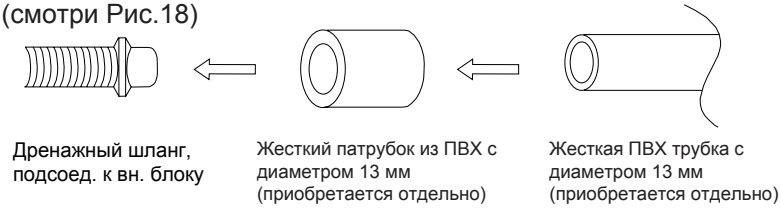

- Нельзя подсоединять дренажную линию напрямую к канализации. Несоблюдение данного требования может привести к появлению неприятного запаха в помещении, а также корродированию теплообменника вследствие проникновения паров аммиака в помещение.

2 Монтаж дренажных трубок

- Вставьте шланг дренажной линии в водосливное отверстие, зафиксируйте хомутом.

- Затяните фиксатор хомута, пока головка фиксирующего винта не станет выступать над трубкой менее чем на 4 мм.

  ①. Металлический фиксатор (аксессуар)

  ②. Дренажный шланг (аксессуар)

  ③. Ленточная изоляция (аксессуар)

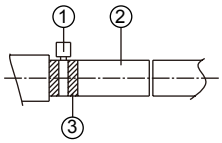

- Оберните место соединения хомута и трубки уплотнительным материалом .

  ①. Металлический фиксатор (аксессуар)

  ②. Уплотнительный материал (аксессуар)

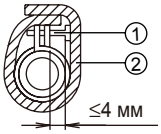

- При обустройстве дренажной линии для нескольких внутренних блоков следует руководствоваться нижеприведенными рисунками.
- Характеристики присоединительных патрубков должны отвечать условиям эксплуатации кондиционера (пример организации дренажной линии блоков кассетного типа).

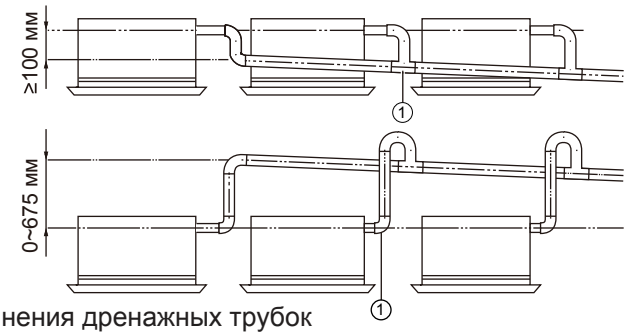

①: Тройник для соединения дренажных трубок

- Если уклон по каким-то причинам организовать невозможно, следует обустроить подъем дренажной линии (трубка приобретается заказчиком).

4.3 Рекомендации по организации подъемного участка дренажной линии

- Во избежание протечек воды вследствие выпадения конденсата необходимо в обязательном порядке выполнить теплоизоляцию двух участков:

  a) Подсоедините дренажный шланг к участку подъема, выполните теплоизоляцию места соединения.

  b) Подсоедините дренажный шланг к патрубку внутреннего блока, зафиксируйте хомутом, выполните теплоизоляцию места соединения.

Блоки кассетного типа

Блоки канального типа

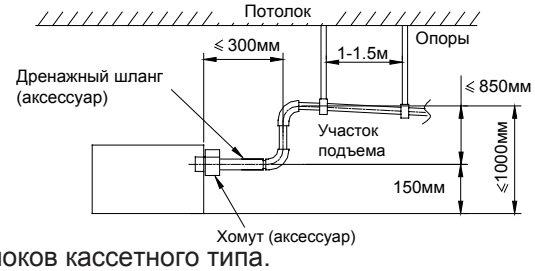

- Высота подъема не должна превышать 280 мм для блоков кассетного типа.
- Высота подъема не должна превышать 850 мм для блоков канального типа.
- Участок подъема должен находиться на расстоянии не более 300 мм от внутреннего блока..
- Дренажная линия должна располагаться под уклоном вниз не менее 1/100.
  Для предотвращения прогибов рекомендуется через каждые 1-1,5 метра трубки устанавливать подвесные опоры-фиксаторы (пример установки опор для блоков кассетного типа)

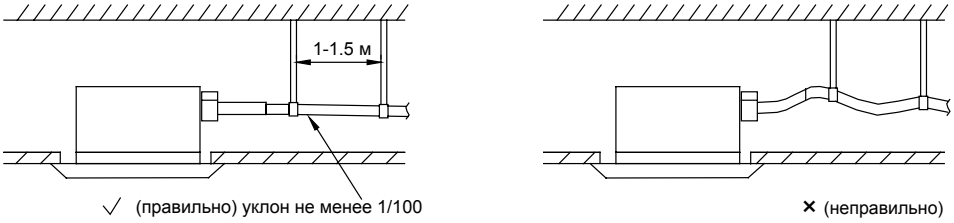

- Восходящий уклонный участок дренажной трубки не должен превышать 75 мм во избежание черезмерной нагрузки на выходной патрубок (пример для блоков кассетного типа)

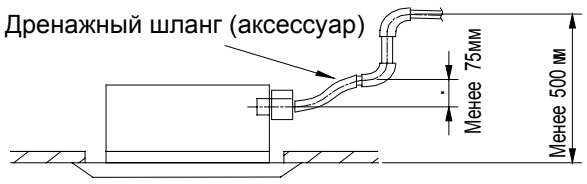

4.4 Проверка дренажной линии на предмет т□□□□

- После завершения работ по подсоединению труб проверьте дренажную линию на предмет утечек.
- Медленно залив примерно 1 литр воды в дренажный поддон, при тестировании кондиционера в режиме охлаждения убедитесь в отсутствии протечек воды на участке подсоединения дренажной линии к внутреннему блоку (смотри русунок ниже).

(a) Для блоков настенного типа

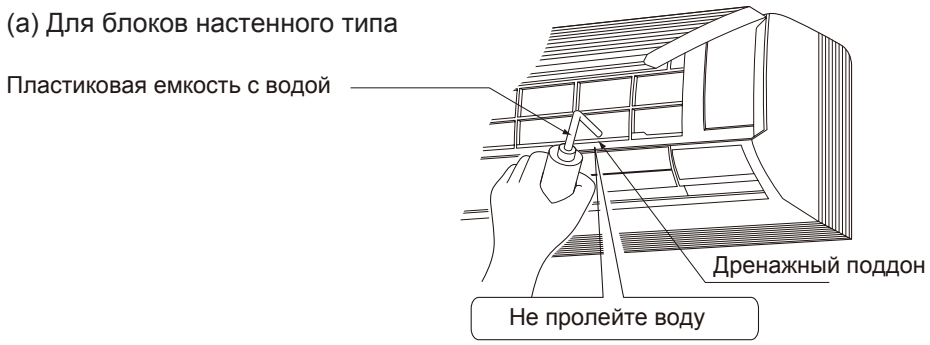

(b) Для блоков канального типа

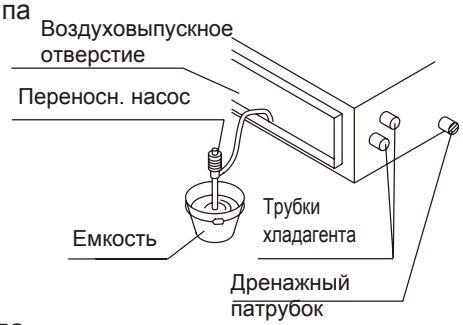

(c) Для блоков кассетного типа

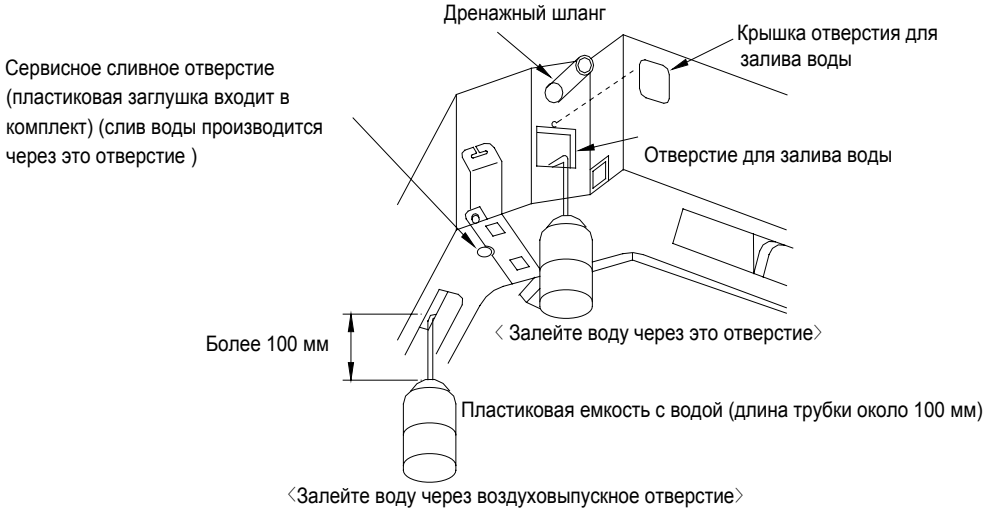

(d) Для блоков универсального типа

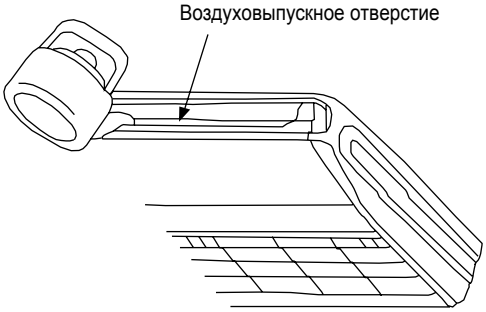

5 ЭЛЕКТРОПОДКЛЮЧЕНИЕ

5.1 Меры предосторожности при проведении электроподключений

- Все электроподключения должны осуществляться согласно действующим местным нормам и правилам.
- Цепь электропитания кондиционера должна быть индивидуальной и отвечать требованиям к значению номинального напряжения.
- Не дергайте силовые электрические кабели.
- Все электроподключения должны осуществляться высококвалифицированными специалистами в соответствии с местным законодательством, правилами и данным руководством.
- Сечение силового кабеля должно удовлетворять техническим требованиям и силовой нагрузке. Поврежденные кабели должны заменяться на однотипные.
- Заземление должно быть надежным и подключаться к специальному заземляющему устройству конструкции. Заземление должно производиться квалифицированными электриками. Для обеспечения защиты от короткого замыкания и перегрузки автоматический выключатель должен иметь режимы магнитного и температурного срабатывания. Также необходима установка воздушного выключателя и УЗО по токам утечки достаточного номинала.

● **Требования к заземлению блока**

- Кондиционер относится к 1-й группе электроприборов и должен быть надежно заземлен. В противном случае возможно поражение электрическим током или возгорание оборудования.
- Желто-зеленый провод внутри кондиционера предназначен для заземления. Не используйте его для других целей и не отрезайте его, не закрепляйте с помощью саморезов. Нарушение данных требований может привести к поражению электрическим током.
- Сопротивление заземления должно соответствовать национальному стандарту GB17790.
- Надежный контакт заземления должен находиться в источнике электропитания. Запрещается подключать заземляющий провод к газопроводу, водопроводу, канализации или другим местам, считающимся неподходящими с точки зрения квалифицированного персонала.

5.2 Настройка блоков с помощью переключателей

DC инверторные блоки снабжены тремя переключателями, предназначенными для задания адресов, задания производительности и функций работы. С помощью переключателя функций работы осуществляется назначение режима управления, рабочего режима и рабочих функций. С помощью переключателя задания адресов происходит присвоение адресов внутренним блокам для синхронизации их работы в системе проводного контроллера. С помощью переключателя задания производительности выполняется настройка производительности внутреннего блока.

5.2.1 DIP-переключатель функций работы S7

⚠ **Внимание!** DIP-переключатель S7 расположен на главной плате управления внутреннего блока. Его настройка производится в случае, если пользователь желает изменить заводские уставки.

DIP-переключатель S7 (функции и режимы)			
DIP-переключатель Секция переключателя	Выбираемые функции	Положение DIP -переключателя	
		ON (Включен)	OFF (Выключен)
1(S / R)	Функция запоминания настроек	Ждущий режим (S)	Авторестарт (R)
2(L / I)	Выбор режима управления	Проводн. контроллер (L)	Пульт ДУ (I)
3(M / S)	Выбор ведущего/ведомого блока	Ведущий блок (M)	Ведомый блок (S)
4(I / O)	Выбор датчика температуры	Датчик температуры на входе внутрен. блока (I)	Выносной датчик температуры (O)
5(L / H)	Выбор статического напора (канальные)	Низконапорный (L)	Высоконапорный (H)

Описание функций переключателей

р□□□□□ 1 (S/R - ждущий режим/авторестарт):

Настройка функции запоминания настроек включает в себя ждущий режим и режим авторестарта. Ждущий режим позволяет вернуться к ранее сохраненным настройкам, но при возобновлении подачи электропитания автоматический перезапуск блока производиться не будет. По умолчанию DIP-переключатель установлен в положении OFF, что соответствует режиму перезапуска. Например, если перед отключением электропитания на внутреннем блоке была установлена высокая скорость вращения вентилятора и температура 24 °C, то после подачи электропитания блок запустится на таких же режимах.

То есть авторестарт позволяет не тольковернуться к ранее сохраненным настройкам, но и производит автоматический перезапуск блока после возобновления подачи электропитания. Но если блок до отключения электропитания находился в выключенном состоянии, то после подачи питания он в этом состоянии и останется.

р 2 (L/I - проводной контроллер/ бесп пульт ДУ):

Настройка режима управления означает выбор управления с проводного или беспроводного пульта. .Выбор проводного контроллера подразумевает управление внутренним блоком посредством проводного пульта. . Если выбран режим проводного контроллера, выбор режима памяти и назначение ведущего/ведомого внутреннего блока с помощью переключателя S7 будут невозможны - в данном случае эти два параметра настраиваются непосредственно на проводном пульте управления. Режим дистанционного пульта управления позволяет управлять внутренним блоком с помощью беспроводного пульта ДУ. Когда выбран режим беспроводного пульта управления, выбор режима памяти и назначение ведущего/ведомого внутреннего блока выполняются посредством переключателя S7.

Тумблер 3 (M/S - ведущий/ведомый блок):

Присвоение внутреннему блоку функции ведущего или ведомого блока. Согласно заводским настройкам все внутренние блоки являются ведомыми (DIP-переключатель установлен в положение OFF).

Если всем внутренним блокам был присвоен ведомый статус, наружный блок будет работать согласно режиму работы первого запущенного внутреннего блока. Если между внутренним блоком, имеющим статус ведомого, и запущенным позже блоком возникнет несовместимость режимов работы, система выведет на дисплей ошибку конфликта режимов работы, показывающую, что внутренний блок, запущенный позже, не может работать в выбранном конфликтующем режиме (блок переходит в выключенное состояние). В этом случае режим работы системы определяет заданный режим работы внутреннего блока, запущенного первым.

В случае, если одному блоку присвоен ведущий статус, будет неважно, был ли он запущен первым или нет, при возникновении несовместимости режимов ведомый блок будет находиться в конфликтующем режиме и перейдет в выключенное состояние. В этом случае режим работы системы определяет заданный режим работы ведущего внутреннего блока.

В случае, если нескольким блокам присвоен ведущий статус, режим работы ведущего внутреннего блока с наименьшим адресным кодом будет приоритетным по отношению к другим ведущим блокам. Когда ведущий внутренний блок с наименьшим адресным кодом переходит из выключенного в рабочее состояние, режимы остальных ведущих или ведомых внутренних блоков должны соответствовать его режиму работы, в противном случае система выдаст ошибку конфликта режимов работы. Таким образом, в случае если несколько внутренних блоков являются ведущими, их адресный код должен присваиваться от меньшего к большему согласно приоритетности блока.

р 4 (I/O - д ходе внутреннего блока/выносной датчик температуры) :

Настройка точки сбора информации о температуре окружающего воздуха. Функция выносного датчика используется в случае если температура воздуха в рабочей зоне значительно отличается от температуры воздуха, поступающего во внутренний блок. Выбор данной функции возможен при подключенном выносном датчике температуры окружающего воздуха, включая настройку точки сбора информации о температуре подаваемого воздуха и настройку точки сбора информации о температуре поступающего воздуха. По умолчанию установлены настройки по датчику температуры воздуха на входе во внутренний блок (DIP-переключатель установлен в положение ON).

Тумблер 5 (L/H - низконапорный/высоконапорный вентилятор):

Этот параметр включает в себя назначение высокого или низкого напора вентилятора, который выбирается согласно проектным требованиям. Заводской настройкой является выбор низконапорного вентилятора (DIP-переключатель установлен в положение ON).

Меры предосторожности:

1) Все вышеописанные настройки должны производиться при выключенном электропитании блока.

2) DIP-переключатели могут быть 3-х, 4-х и 5-ти секционными. 4-х и 5-ти секционные переключатели используются только в блоках канального и напольно-подпотолочного типов.

Тип блока	Functional DIP switch
Канальный	4-х секционный
Кассетные	3-х секционный
Универсальные	5-ти секционный
Настенные	3-х секционный DIP-переключатель (Iрасположен на плате Z6N).
Настенные (существует вариант исполнения)	DIP-переключатель отсутствует (функция запоминания, выбор режима управления, выбор ведущего/ведомого блока производится комбинированными кнопками на лицевой панели блока)

3) Если выбран режим проводного контроллера (L), выбор режима памяти и назначение ведущего/ведомого внутреннего блока с помощью переключателя S7 будут невозможны - назначение данных функций осуществляется с проводного контроллера. Когда выбран режим дистанционного пульта управления (I), выбор режима памяти и назначение ведущего/ведомого внутреннего блока выполняются посредством переключателя S7.

4) Положения тумблеров DIP-переключателей должны быть установлены корректно, не устанавливайте тумблеры DIP-переключателей в среднее положение. Установка тумблера в положение «ON» обозначается как «**0**», а установка тумблера в противоположном направлении обозначается как «**1**».

5) После завершения настройки функций промаркируйте адресный код блока соответствующим образом (√).

5.2.2 Установка адресного кода

Установка адресного кода блока должна производиться для каждого внутреннего блока мультизональной системы, в противном случае нормальное управление и передача данных блоку будут невозможны из-за ошибок связи. Установка адресного кода осуществляется 4-мя тумблерами DIP-переключателя. Адреса устанавливаются в диапазоне значений от 1 до 16.

ПРИМЕЧАНИЕ:

П[illegible]ольких внутренних блоков убедитесь, [illegible]ка од[illegible] кода [illegible]ого из них была [illegible]изведена до [illegible]о запуска системы, и [illegible]их [illegible]падают (адресный код блока [illegible]ится [illegible]блок[illegible]). При использовании [illegible]водного [illegible]ый [illegible]од должен [illegible]падать с одом [illegible]ого внутреннего блока (адресный код [illegible]водного [illegible]ится на его обратную сторону).

◆ По умолчанию все тумблеры DIP-переключателя адресного кода установлены в положение 0000, что соответствует адресному коду со значением 1.

Изображение переключателя с установленными заводскими настройками приведено ниже:

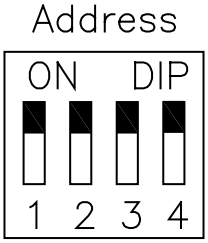

◆ Значения адресов

Положение тумблеров DIP-переключателя адресного кода выбирается в бинарной системе:

Значение «0» соотвествует включенному положению тумблера (ON).

Значение «1» соотвествует включенному положению тумблера (OFF).

Положение тумблеров DIP-переключателя				
Тумблер 4	Тумблер 3	Тумблер 2	Тумблер 1	Адресный код блока
0	0	0	0	1
0	0	0	1	2
0	0	1	0	3
0	0	1	1	4
0	1	0	0	5
0	1	0	1	6
0	1	1	0	7
0	1	1	1	8
1	0	0	0	9
1	0	0	1	10
1	0	1	0	11
1	0	1	1	12
1	1	0	0	13
1	1	0	1	14
1	1	1	0	15
1	1	1	1	16

Пример1: положение DIP-переключателя 0111 - это соответствует адресному коду 8, при котором тумблеры 1,2,3 находятся в положении OFF, а тумблер 4 - в положении ON.

Пример 2: положение DIP-переключателя 1010 - это соответствует адресному коду 11, при котором тумблеры 2 и 4 находятся в положении OFF, а тумблеры 1 и 3 - в положении ON.

Адресные коды блоков и соответствующие им положения тумблеров приведены в вышерасположенной таблице.

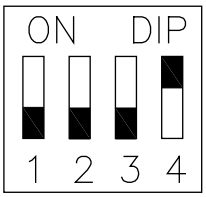

Адрес 8, положение DIP-переключателя 0111

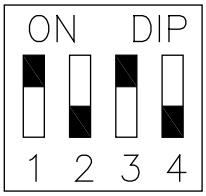

Адрес 11, положение DIP-переключателя 1010

4.2.3 Уставка производительности

На главной плате управления внутреннего блока находятся два 4-х тумблерных переключателя, предназначенных для назначения адресного кода и производительности блока соответственно. 4-х тумблерный опломбированный переключатель, промаркированный как “capacity” используется для задания производительности - его настройка производится на заводе-изготовителе и не подлежит изменению пользователем.

◆ Изображение переключателя с установленными заводскими настройками приведено ниже:

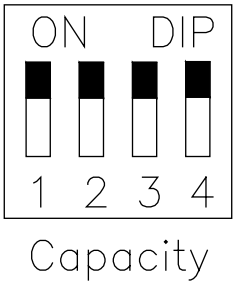

По умолчанию DIP-переключатель настроен на максимальную производительность внутреннего блока, что соответствует положению тумблеров, изображенному на рисунке выше.

◆ Значения адресов

Положение тумблеров DIP-переключателя адресного кода выбирается в бинарной системе. Значение «0» соотвествует включенному положению тумблера (ON), значение «1» соотвествует выключенному положению тумблера (OFF).

Положение тумблеров DIP-переключателя				
Switch 4	Switch 3	Switch 2	Switch 1	Capacity
0	0	0	0	20
0	0	0	1	25
0	0	1	0	30
0	0	1	1	35
0	1	0	0	40
0	1	0	1	45
0	1	1	0	50
0	1	1	1	60
1	0	0	0	224
1	0	0	1	70
1	0	1	0	80
1	0	1	1	90
1	1	0	0	100
1	1	0	1	112
1	1	1	0	140
1	1	1	1	280

ЕХНИЧЕСКОЕ ОБСЛУЖИВАНИЕ

ТЕХНИЧЕСКОЕ ОБСЛУЖИВАНИЕ

1 Выявление и ранение неисправностей

1.1 Ошибки, выводимые на дисплее проводного пульта управления внутреннего блока

Код ошибки	Неисправность	Причина аварийной сигнализации	Описание
E1	Устройство защиты компрессора по высокому давлению	Устройство защиты по высокому давлению	Предельная величина высокого давления 4,2 МПа. Когда высокое давление компрессора три раза подряд превысит предельное значение, компрессор останавливается. На дисплей выводится код ошибки E1, светоиндикатор функционирования мигает.
E2	Защита внутреннего блока от обмерзания	Датчик температуры испарителя	Если температура в испарителе ≤ -2 в течение 10 минут, задействуется режим защиты от обмерзания. ТРВ внутреннего блока закрывается, производительность =0.
E3	Устройство защиты компрессора по низкому давлению	Устройство защиты по низкому давлению	При падении давления до 0,15 МПа срабатывает устройство защиты по низкому давлению. На дисплее появляется соответствующая аварийная сигнализация.
E4	Защита компрессора по высокой температуре нагнетания	Датчик температуры нагнетания	При повышении температуры нагнетания Т до 113 °С или выше производится аварийная остановка. При первом срабатывании на дисплее появляется аварийная сигнализация E4. При падении температуры ниже предельного значения TR, а также через 3 минуты после отключения блока компрессор снова запускается. При срабатывании защиты 3 раза в теч. часа компрессор автом. запускаться не будет. Следует обесточить и перезапустить систему.
E5	Защита компрессора от перегрузки по току	Эл. двигатель компрессора	Неисправность платы управления компрессора. Определите код ошибки по светоинд. наружного блока.
E6	Ошибка связи	Ошибка связи	Ошибка связи между платой управления внутреннего блока или проводным пультом управления и наружным блоком. Неисправный вн. блок останавливается, на дисплее появ. соотв. ошибка.
E7	Конфликт режимов	Уставки пользователя	Конфликт режимов между первым включенным и последним включенным вн. блоками. Конфликт режимов возможен для охлажд., оттайки и нагрева. Конфликт режимов отсутствует для вентиляции, охлажд., оттайки и нагрева . При возн. конфликта блок останавливается, на диспл. вн. блока появ. ошибка E7 .
E9	Защита от перелива	Дренажный насос	При превышении уровня воды в поддоне в теч. 8 секунд срабатывает защита системы от перелива. На дисплей проводного пульта выводится код ошибки E9 и срабатывает аварийная сигнализация. Вн. блок работает только в режиме откачки. Нар. блок снижает производительность.
F0	Неисправность датчика температуры воздуха вн. блока	Датчик температуры воздуха вн. блока	Аварийн. сигнализация соотв. вн. блока, отключение вн. блока
F1	Неисправность датчика темпер. на входе в теплообменник	Датчик температуры на входе в теплообменник	Аварийн. сигнализация соотв. вн. блока, отключение вн. блока
F2	Неисправность датчика темпер. в средней части теплообменника	Датчик температуры в ср. части теплообменника	Аварийн. сигнализация соотв. вн. блока, отключение вн. блока
F3	Неисправность датчика темпер. на выходе из теплообменника	Датчик температуры на выходе из теплообменника	Аварийн. сигнализация соотв. вн. блока, отключение вн. блока
F4	Неисправность датчика температуры наружного воздуха	Датчик температуры наружного воздуха	При замыкании в цепи датчика срабатывает аварийная сигнализация. Информация об ошибке будет передана на каждый вн. блок. При температуре наружного воздуха ниже -5°С прерыватель цепи датчика будет заблокирован. Алгоритм работы соответствует -30°С. .
F7	Неисправность датчика температуры оттайки наружного блока	Датчик температуры оттайки наружного блока	При замыкании в цепи датчика срабатывает аварийная сигнализация. Информация об ошибке будет передана на каждый вн. блок. При температуре наружного воздуха ниже -5°С прерыватель цепи датчика будет заблокирован. Алгоритм работы соответствует -30°С. .
F9	Неисправность датчика температуры нагнетания	Датчик температуры нагнетания	При замыкании в цепи датчика срабатывает аварийная сигнализация. Информация об ошибке будет передана на каждый вн. блок. При температуре наружного воздуха ниже -5°С прерыватель цепи датчика будет заблокирован. Алгоритм работы соответствует -30°С. .

Индикация неисправностей с помощью светодиодных индикаторов в ЦПУ блоков канального типа

Ошибка	Код ошибки	Ошибка	Код ошибки
Защита от низких температур	E2	Неисп. датчика темп. контура масла 2 (digital)	Fb
Неисправность датчика темпер. наруж. воздуха	F4	Неисправность датчика темпер. воздуха в помещ.	F0
Неисп. датчика на входе в теплооб. нар. блока	F5	Выход темп. нагнетания за предельн. значение	E4
Неисп. датчика средн. части теплооб. нар. блока	F6	Защита по низкому давлению	E3
Неисп. датчика на выходе из теплооб. нар. блока	F7	Защита от перегрузки по току	E5
Неисправн. датчика температуры нагнетания 1 компрессора с постоянной частотой	F8	Защита по высокому давлению	E1
Неисп. датчика на входе в теплооб. вн. блока	F1	Ошибка связи	E6
Неисп. датчика средн. части теплооб. вн. блока	F2	Неисправность реле высокого давления	Fc
Неисп. датчика на выходе из теплооб. вн. блока	F3	Неисправность реле низкого давления	Fd
Неисп. датчика температ. нагнетания 2 (digital)	F9	Защита от перелива (для блоков кассетного типа)	Eb
Неисп. датчика температуры контура масла 1 компрессора с постоянной частотой	FA		

Индикация неисправностей с помощью светодиодов на декоративной панели блоков кассетного типа

	Индикаторы LED на декоративной панели		
Ошибка	Светодиод питания	Светодиод режима работы	Светодиод таймера
Неис. датчика на вх. в теплооб.	○	●	◒
Неис. датчика ср. части тепл.	○	◒	◒
Неис. датчика на вых. из тепл.	○	◒	○
Неис. датчика темпер. в помещ.	○	○	◒
Режим оттайки	○	◒	●
Режим защиты от обмерзания	●	●	◒
Защита от перелива	●	◒	◒
Конфликт рабочих режимов	●	◒	○
Ошибка связи	◒	◒	◒
Неисправн. наружного блока	◒	●	●
Неисправн. доп. нагревателя	◒	○	○

Режим высвечивания: горит ○; не горит ●; мигает ◒

Индикация неисправностей с помощью светоиндикаторов на лицевой панели блоков настенного типа

Ошибка	Неис. датчика на вх. в теплооб.	Неис. датчика ср. части тепл.	Неис. датчика на вых. из тепл.	Неис. датчика темпер. в помещ.	Режим оттайки	Режим защиты от обмерзания	Конфликт рабочих режимов	Ошибка связи	Неиспр. наружного блока
Светодиод подачи питания	○	○	○	○	○	●	●	◒	◒
Светодиод режима работы	●	◒	◒	○	◒	●	◒	◒	●
Светодиод таймера	◒	◒	○	◒	●	◒	○	◒	●

Режим светодиода: ○ - светится постоянно; ● - не светится; мигает - ◒

Индикация неисправностей с помощью светоиндикаторов ГПУ блоков настенного типа

Ошибка	Неисправн. датчика на входе в теплообмен.	Неиспр. датчика ср. части теплообм.	Неиспр. датчика на вых. из тепл.	Неисправн. датчика темпер. в помещении	Режим оттайки	Режим защиты от обмерзания	Конфликт рабочих режимов	Ошибка связи	Неиспр. наружного блока
Светоиндик. тесирования	Мигает (1)				Горит	Не горит	Мигает	Мигает (2)	Мигает
Светоиндик. таймера	Мигает				Мигает	Мигает	Горит	Мигает	Не горит

Примечание: (1) периодически горит/не горит (мигает с большим интервалом) ; (2) мигает

Индикация неисправностей с помощью светоиндикаторов ЦПУ блоков настенного типа

Ошибка	Код ошибки	Ошибка	Код ошибки
Защита от низких температур	E2	Неисп. датчика темп. контура масла 2 (digital)	Fb
Неисправность датчика темпер. наруж. воздуха	F4	Неисправность датчика темпер. воздуха в помещ.	F0
Неисп. датчика на входе в теплооб. нар. блока	F5	Выход темп. нагнетания за предельн. значение	E4
Неисп. датчика средн. части теплооб. нар. блока	F6	Защита по низкому давлению	E3
Неисп. датчика на выходе из теплооб. нар. блока	F7	Защита от перегрузки по току	E5
Неисправн. датчика температуры нагнетания 1 компрессора с постоянной частотой	F8	Защита по высокому давлению	E1
Неисп. датчика на входе в теплооб. вн. блока	F1	Ошибка связи	E6
Неисп. датчика средн. части теплооб. вн. блока	F2	Неисправность реле высокого давления	Fc
Неисп. датчика на выходе из теплооб. вн. блока	F3	Неисправность реле низкого давления	Fd
Неисп. датчика температ. нагнетания 2 (digital)	F9	Конфликт режимов работы	E7
Неисп. датчика температуры контура масла 1 компрессора с постоянной частотой	FA		

Индикация неисправностей с помощью светодиодов на панели блоков универсального (напольно - подпотолочного) типа

	Светоиндикатор подачи питания	Светоиндикатор неисправности	Светоиндикатор таймера
Неис. датчика на вх. в теплооб.	○	●	◒
Неис. датчика ср. части тепл.	○	◒	◒
Неис. датчика на вых. из тепл.	○	◒	○
Неис. датчика темпер. в помещ.	○	○	◒
Режим оттайки	○	◒	●
Режим защиты от обмерзания	●	●	◒
Конфликт рабочих режимов	●	◒	○
Ошибка связи	◒	◒	◒
Неисправн. наружного блока	◒	●	●
Неисправн. доп. нагревателя	◒	○	○

Режим высвечивания: горит ○; не горит ●; мигает ◒

Блоки напольного/настенного типа: на дисплей “88” выводятся коды неисправностей, а по высвечиванию светоиндикаторов LED определяется статус (задействована/не задействована) функции.

Блоки напольного типа:на дисплей “88” выводятся коды неисправностей, а по высвечиванию светоиндикаторов LED определяется статус (задействована/не задействована) функции.

1.2 Количество подключенных внутренних блоков к наружному блоку

Примечание:

Режим определения количества подключенных внутренних блоков задействуется последовательным нажатием (выполняется два раза) в течение 2-х секунд на кнопку SW3 наружного блока. При этом светоиндикаторы LED1~ LED4 переходят в режим работы в мигающем режиме, а светоиндикаторы LED5 и LED6 не горят. Информация о количестве подключенных внутренних блоков отобразится через 12 секунд.

Кол-во внутренних блоков	СВЕТОИНДИКАТОРЫ					
	LED6	LED5	LED4	LED3	LED2	LED1
1	не горит	не горит	не горит	не горит	не горит	горит
2	не горит	не горит	не горит	не горит	горит	не горит
3	не горит	не горит	не горит	не горит	горит	горит
4	не горит	не горит	не горит	горит	не горит	не горит
5	не горит	не горит	не горит	горит	не горит	горит
6	не горит	не горит	не горит	горит	горит	не горит
:	:	:	:	:	:	:
:	:	:	:	:	:	:
62	горит	горит	горит	горит	горит	не горит
63	горит	горит	горит	горит	горит	горит

2 ЧРЕЗВЫЧАЙНЫЕ МЕРЫ ПРИ НЕИСПРАВНОСТИ АГРЕГАТА

При выходе из строя одного из модулей, подключенного параллельно с несколькими другими, необходимо следовать приведенной ниже инструкции в целях поддержания необходимой тепло-/хладопроизводительности внутренних блоков и продления срока службы остальных модулей.
Шаг 1: переведите все внутренние блоки в состояние Выкл. “Off” , обесточьте внутренние и наружные блоки.

Шаг 2: закройте все отсечные клапаны вышедшего из строя наружного блока, включая отсечные клапаны линий жидкости/газа, а также балансировочный клапан масляного контура.

Шаг 3: отключите воздушный выключатель модуля.

Шаг 4: отсоедините кабель связи между вышедшим из строя модулем и остальными модулями, объединенными в единую сеть.

Шаг 5: задайте новые уставки адреса и количества подключенных модулей на материнских платах всех модулей за исключением модуля, вышедшего из строя.

Шаг 6: подав питание, перезапустите блоки.

3 ЭЛЕКТРОСХЕМЫ

3.1 Кассетные внутренние блоки

3.1.1. 4-поточные кассетные внутренние блоки

KFCV28AW - KFCV140AW.

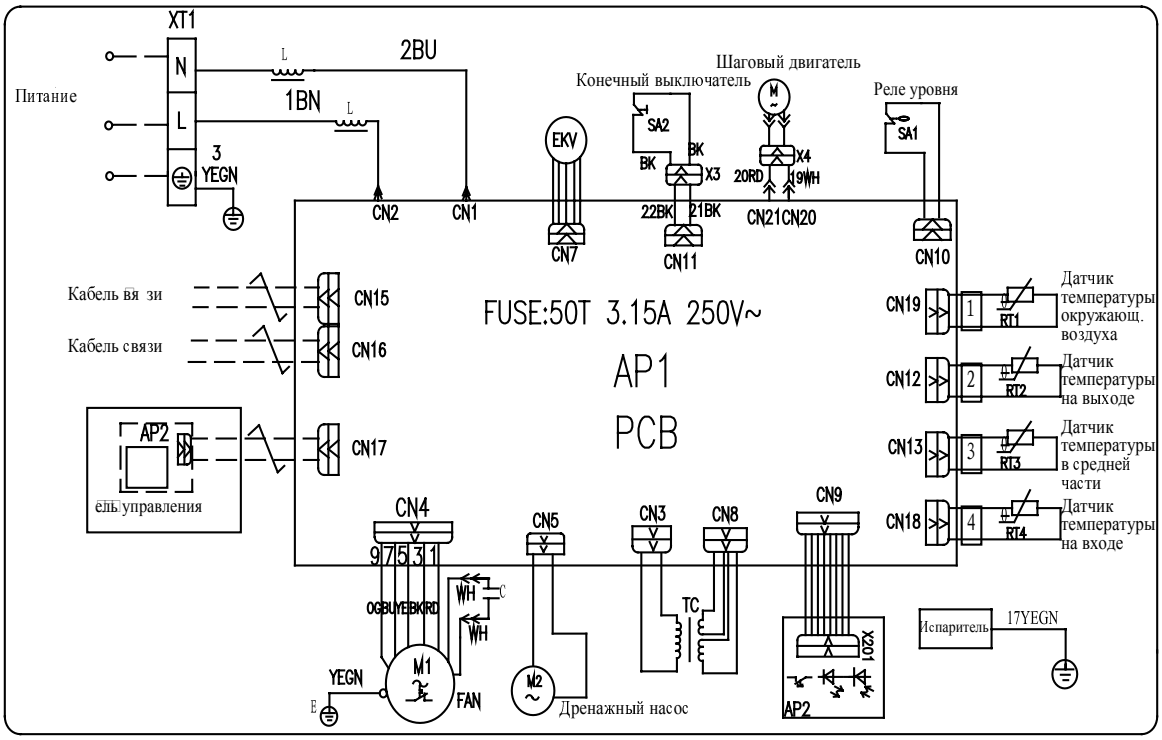

Компактные кассетные блоки KFCV22CW, KFCV28CW, KFCV36CW, KFCV45CW

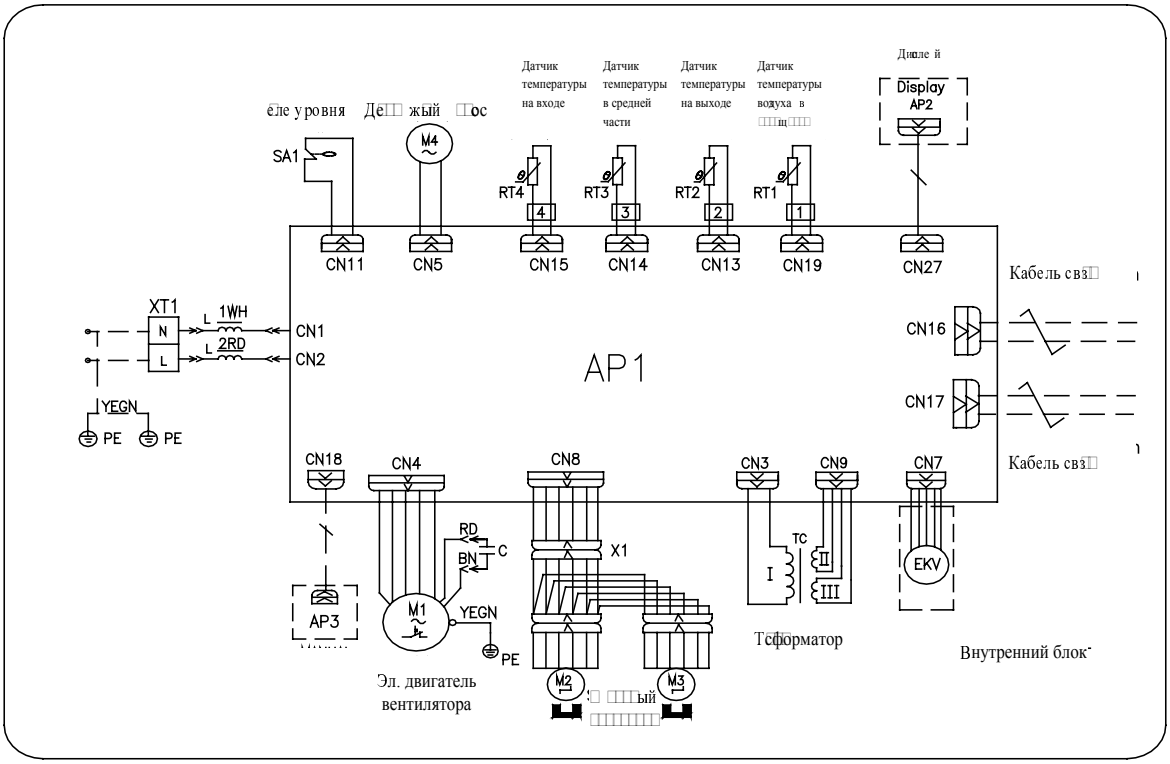

3.1.2. Однопоточные кассетные внутренние блоки KFCV22W, KFCV28W, KFCV36W

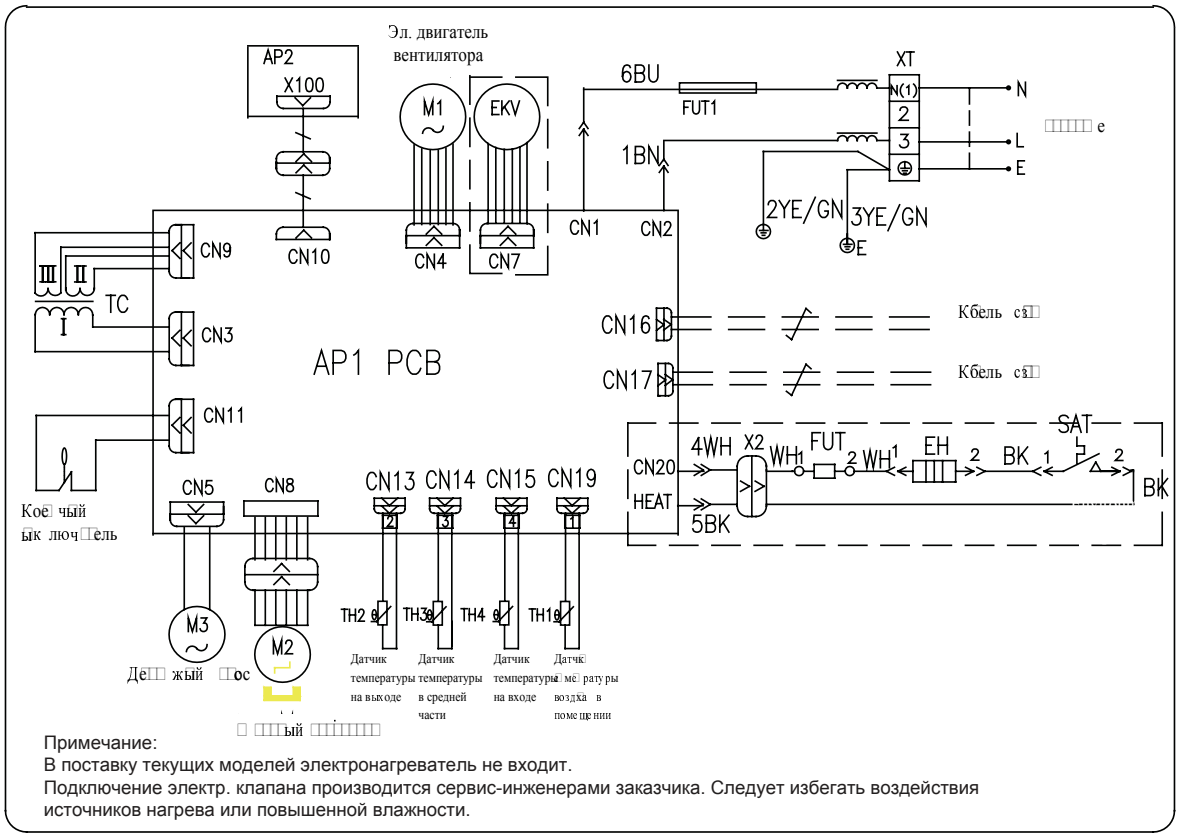

Примечание:
В поставку текущих моделей электронагреватель не входит.
Подключение электр. клапана производится сервис-инженерами заказчика. Следует избегать воздействия источников нагрева или повышенной влажности.

3.2 Внутренние блоки канального типа

3.2.1 Канальные внутренние блоки серии U KFDV22UW, KFDV28UW, KFDV36UW

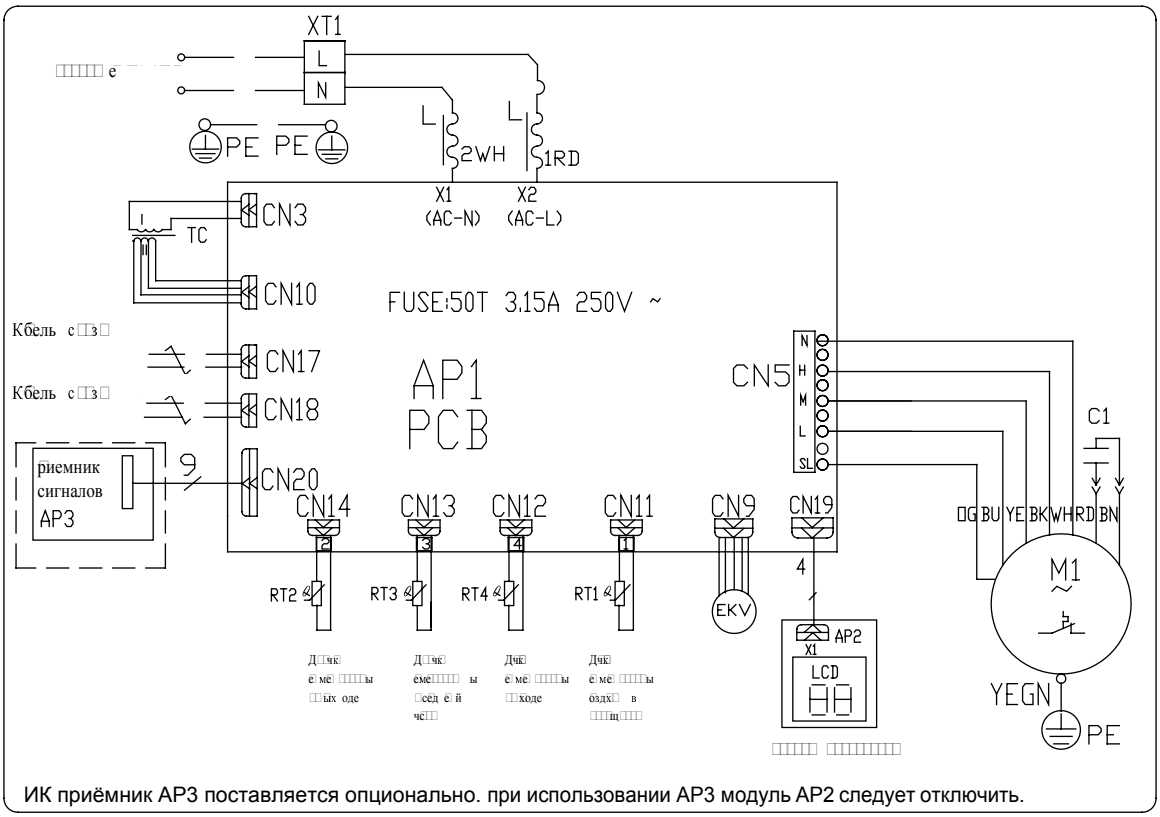

ИК приёмник AP3 поставляется опционально. при использовании AP3 модуль AP2 следует отключить.

KFDV45UW, KFDV56UW, KFDV71UW

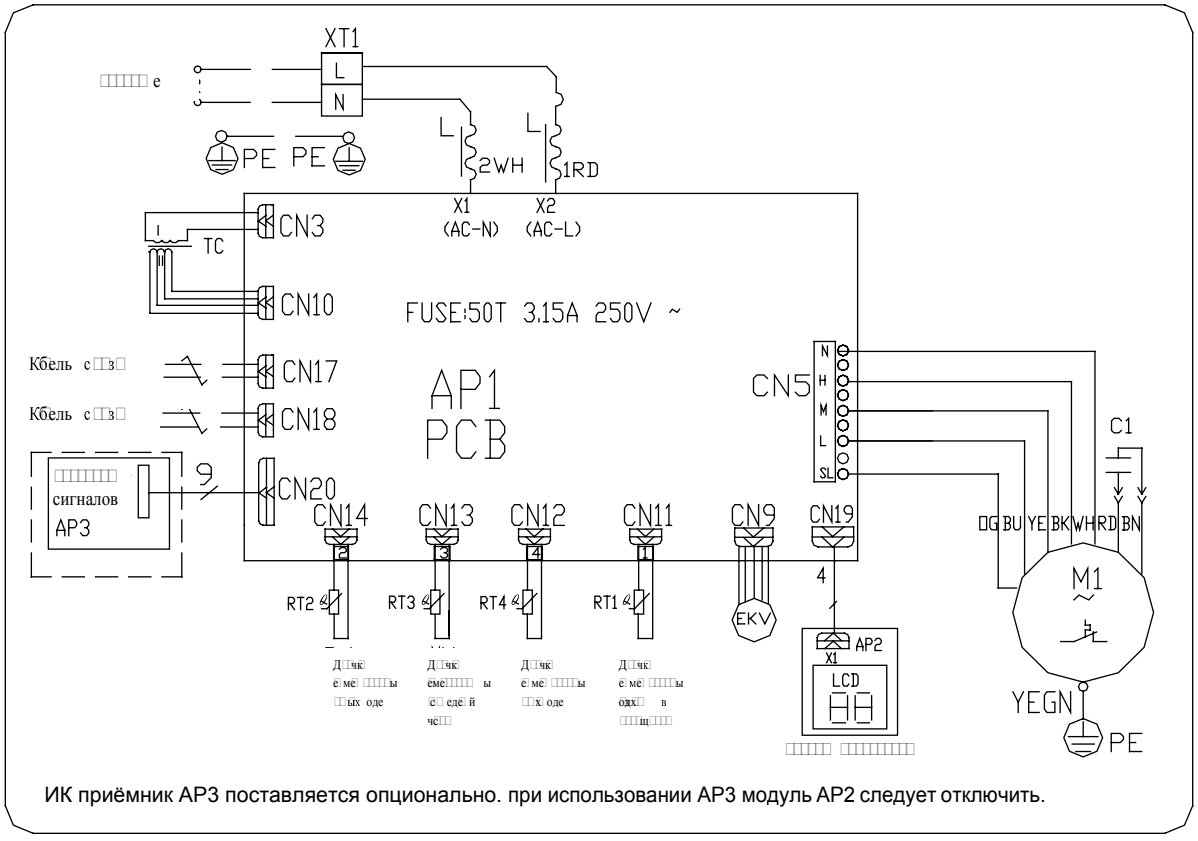

ИК приёмник AP3 поставляется опционально. при использовании AP3 модуль AP2 следует отключить.

KFDV90UW, KFDV112UW, KFDV140UW

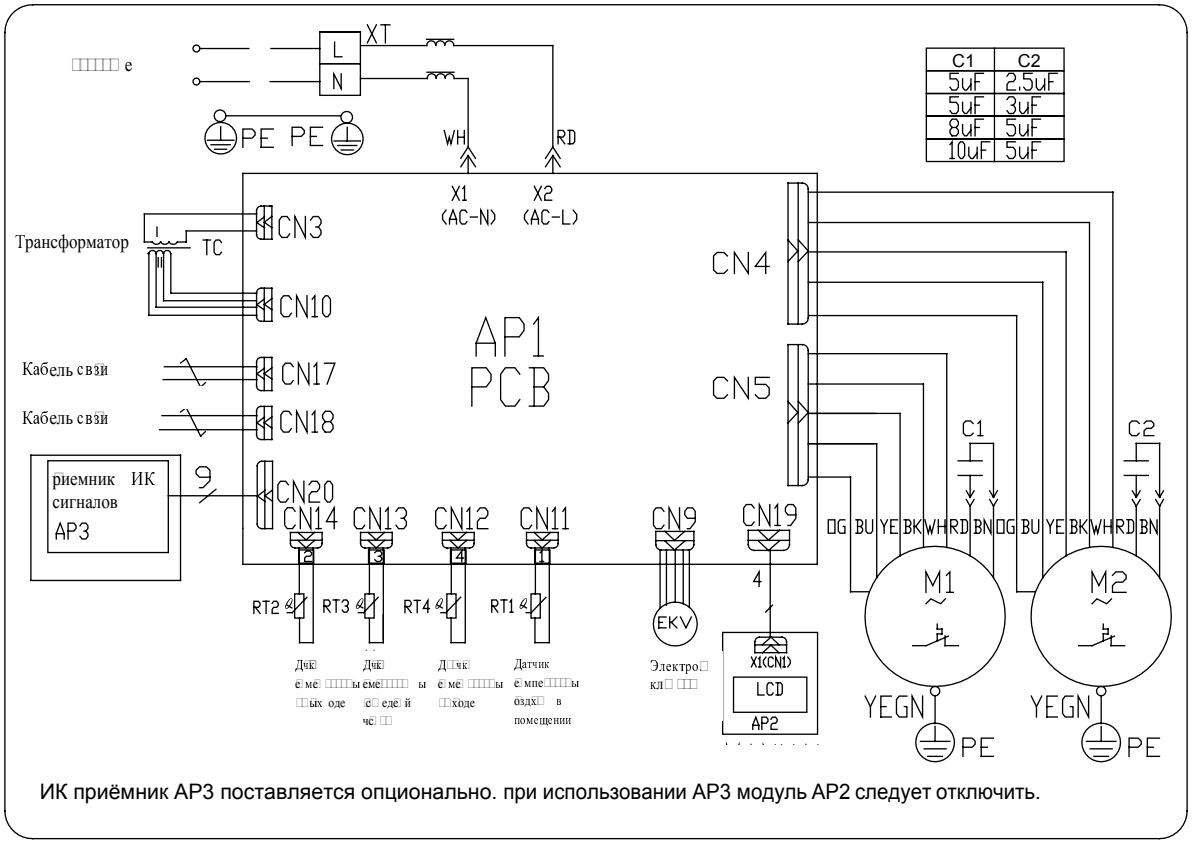

ИК приёмник AP3 поставляется опционально. при использовании AP3 модуль AP2 следует отключить.

KFDV224UW, KFDV280UW

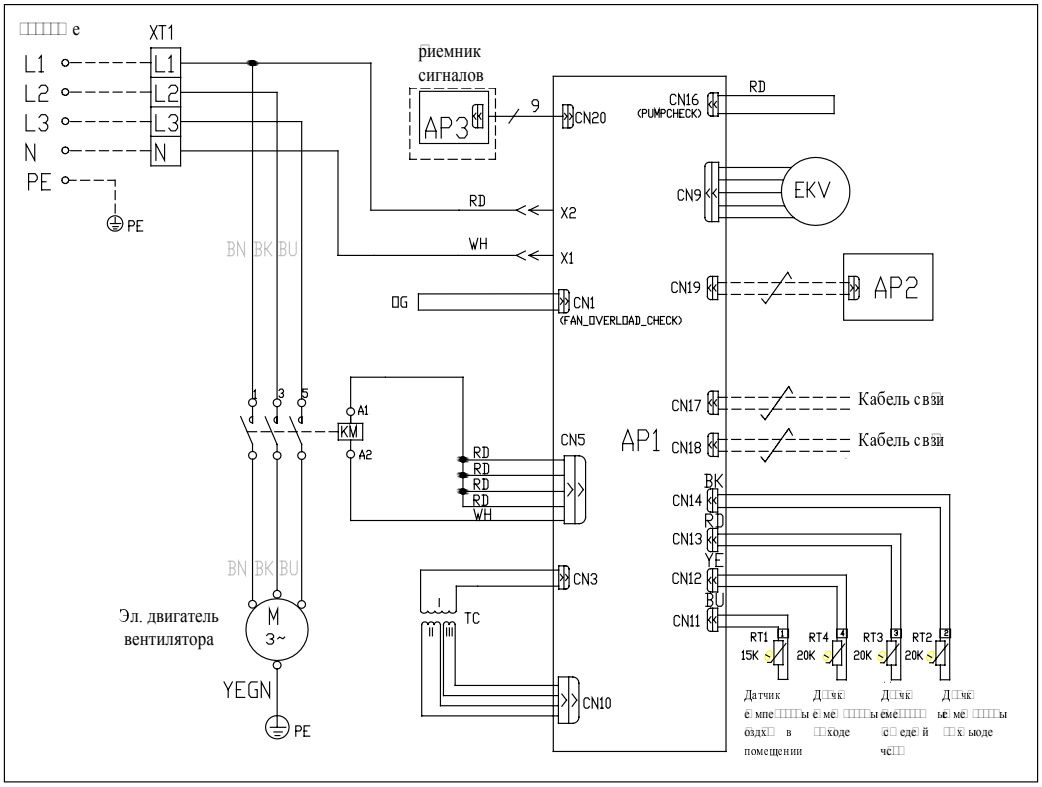

Настенные внутренние блоки

KFRV22GN, KFRV28GN, KFRV36GN, KFRV45GN, KFRV50GN, KFRV56GN, KFRV63GN, KFRV71GN

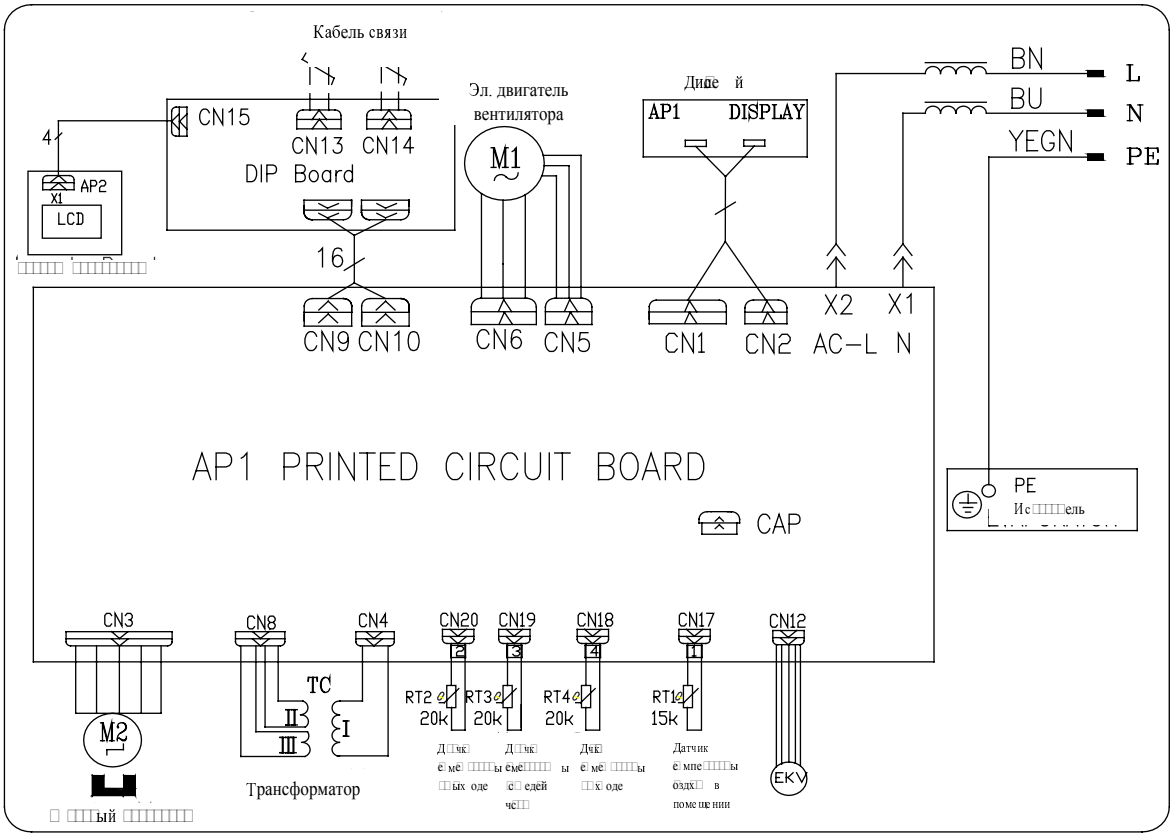

3.4 Внутренние блоки универсального типа

KFFV28UW, KFFV36UW, KFFV50UW

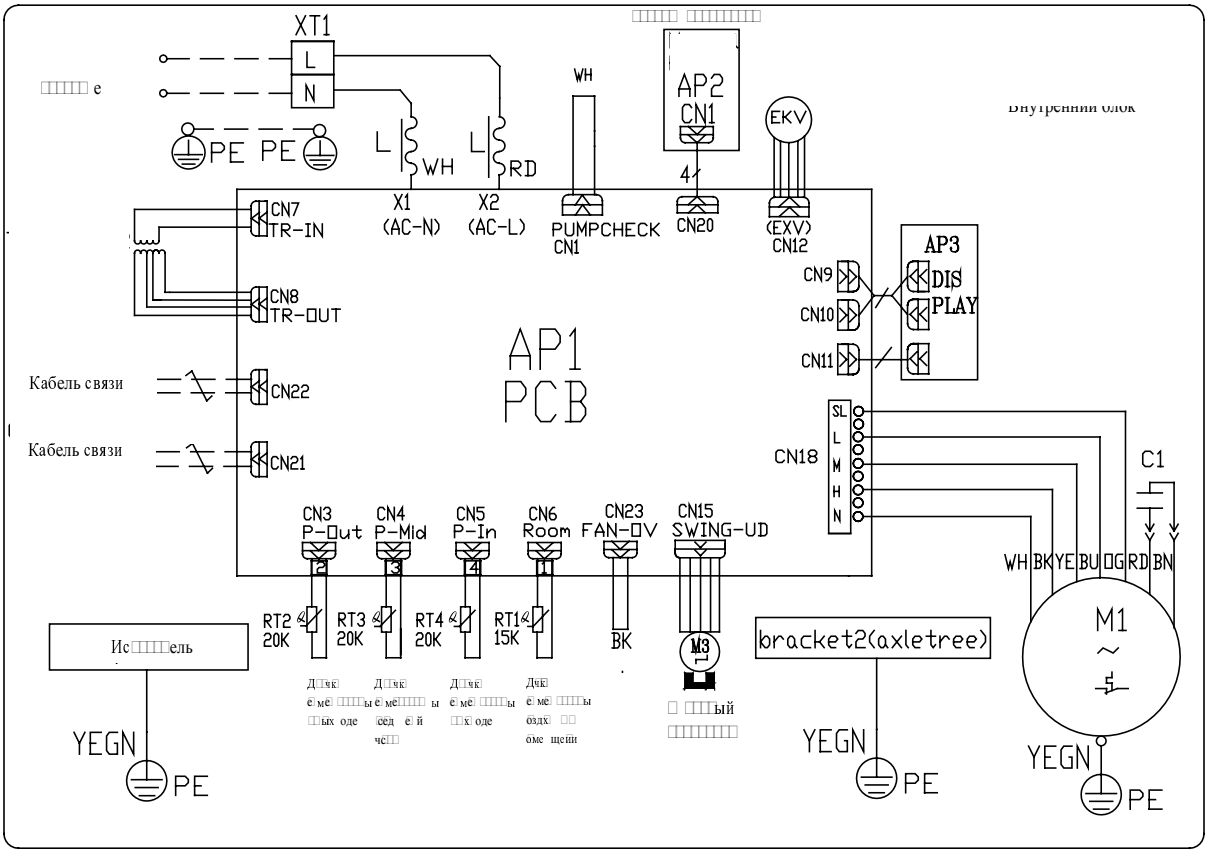

KFFV71UW, KFFV90UW

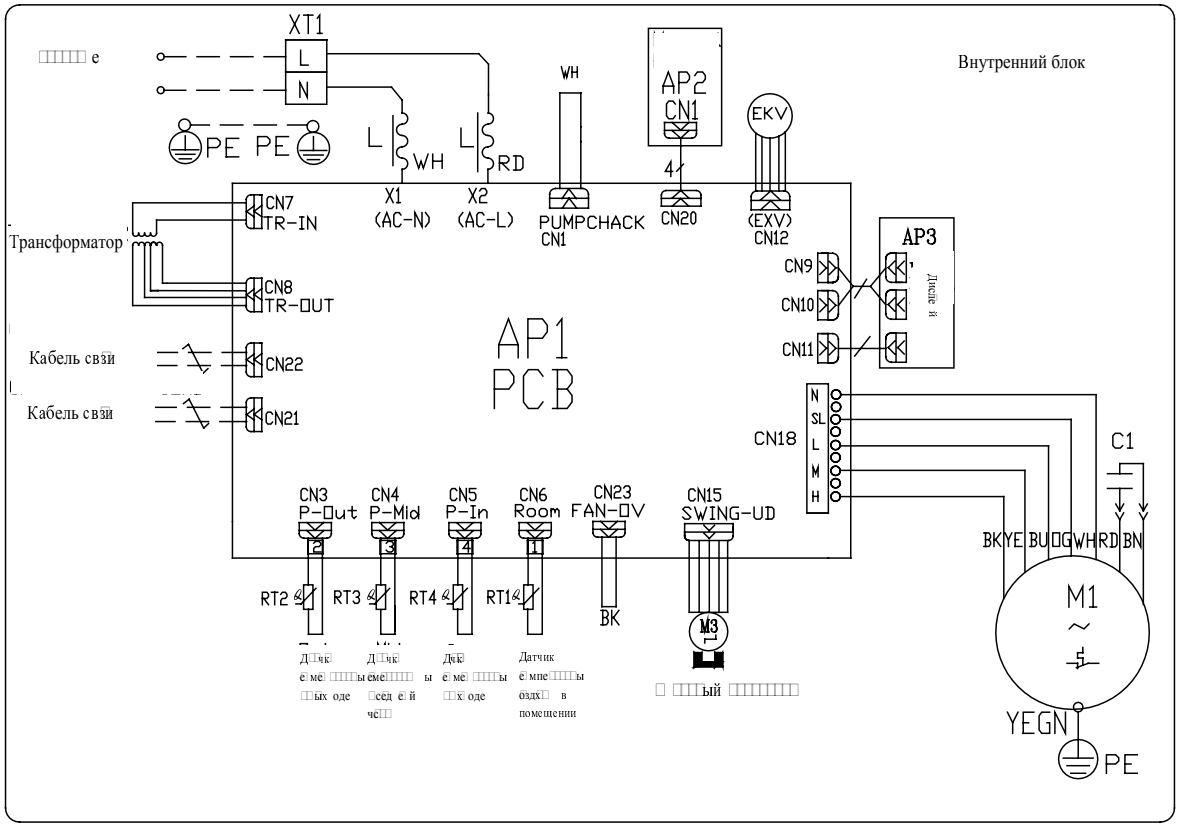

KFFV112UW, KFFV125UW, KFFV140UW

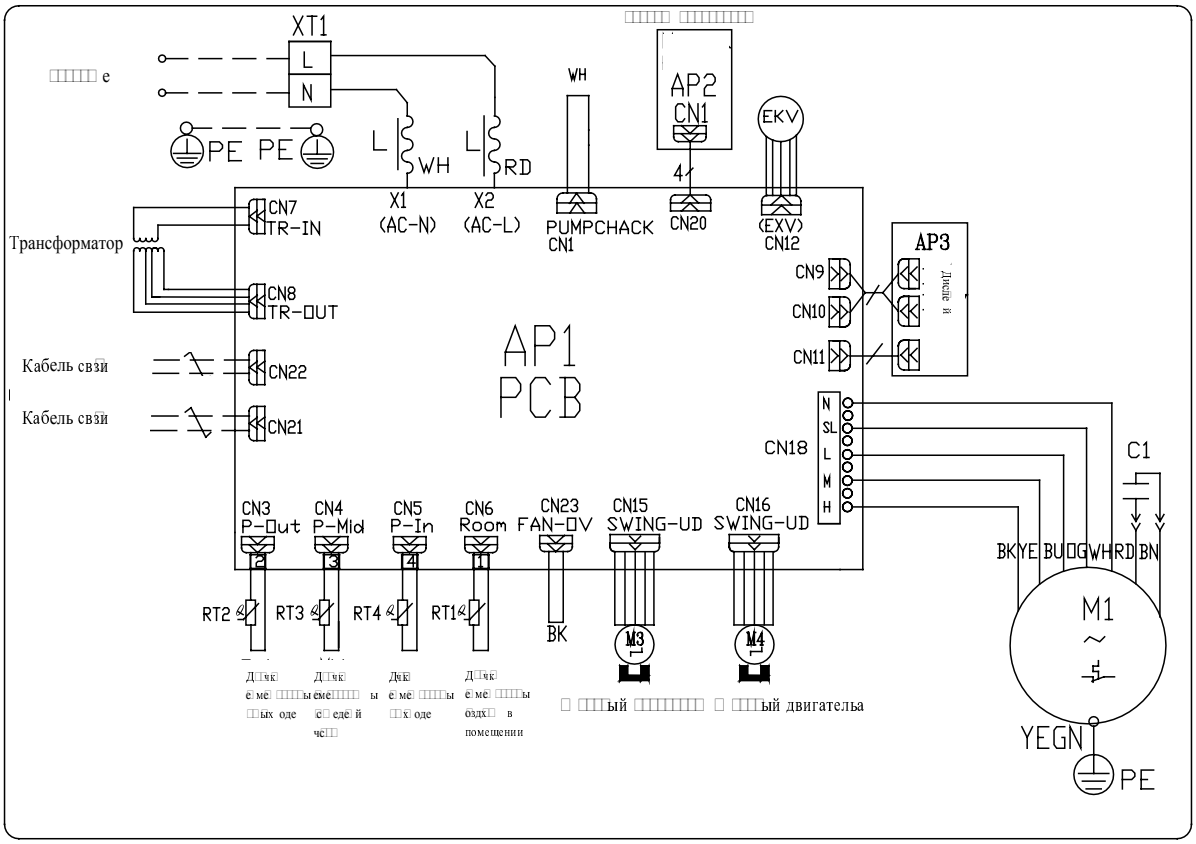

KFFV28UW - KFFV140UW (исполнение с внешним EKV - электронным клапаном)

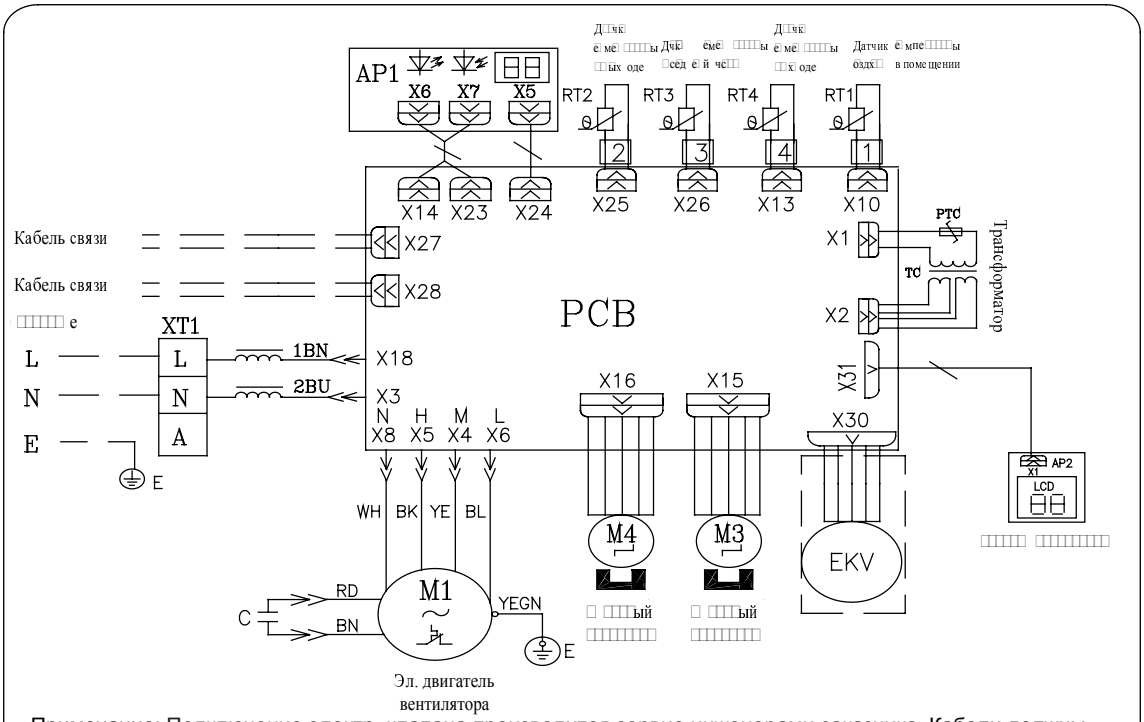

Примечание: Подключение электр. клапана производится сервис-инженерами заказчика. Кабели должны быть надежно зафиксированы.

4 Процедура демонтажа и установки основны□ко мпонентов системы

4.1 Внутренние блоки кассетного типа

4.1.1. 4-поточные кассетные внутренние блоки

Демонтаж и установка эл. двигателя вентилятора		
Шаги	Иллюстрация	Инструкция
1. Открутите крепежные винты	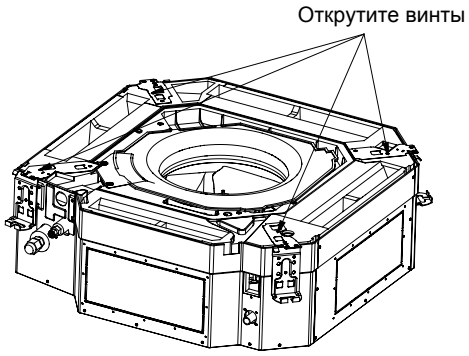	● С помощью отвертки отурутите крепежные винты дренажного поддона
2. Демонтируйте дренажный поддон		● Извлеките дренажный поддон

3. Ослабьте болты, фиксирующие вентилятор.	Ослабьте болт 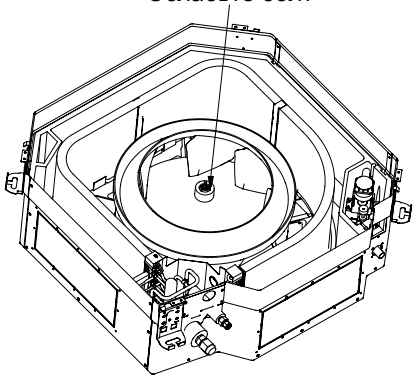	● При помощи гаечного ключа ослабьте болты, фиксирующие вентилятор.
4. Демонтируйте вентилятор.	Демонтируйте вентилятор 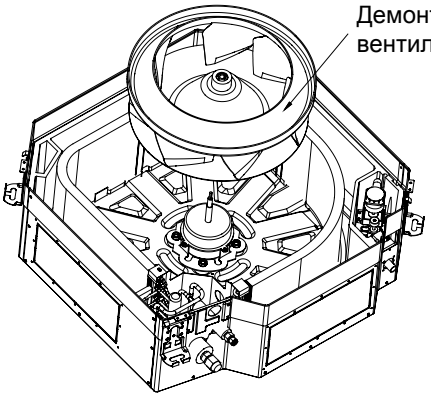	● Демонтируйте вентилятор.
5. Ослабьте винты, фиксирующие электродвигатель.	Ослабьте винты, фиксирующие электродвигатель 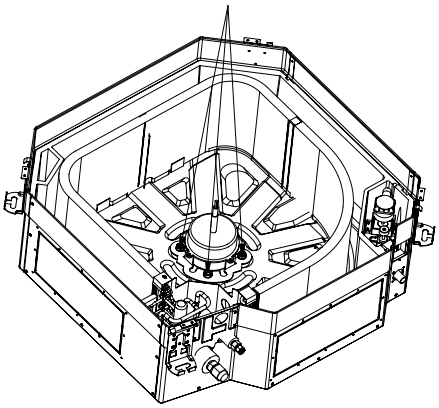	● При помощи отвёртки ослабьте винты, фиксирующие электродвигатель.
6. Демонтируйте электродвигатель и замените его.	Демогтируйте электродвигатель 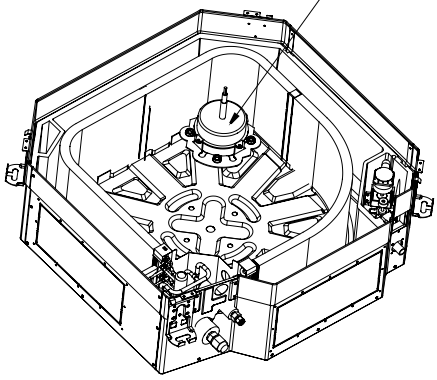	● Демонтируйте электродвигатель и замените его.

7. Затяните винты.	Затяните винты, фиксирующие электродвигатель 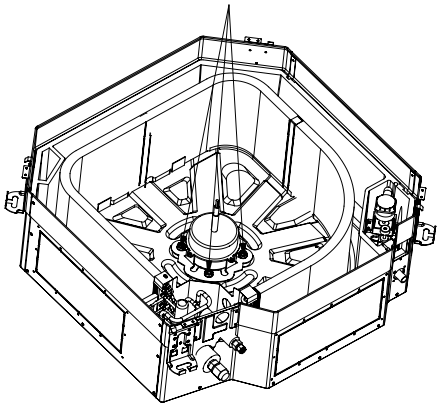	● Затяните винты, фиксирующие электродвигатель с помощью отвёртки.
8. Заново установите рабочее колесо вентилятора.	Зафиксируйте болт 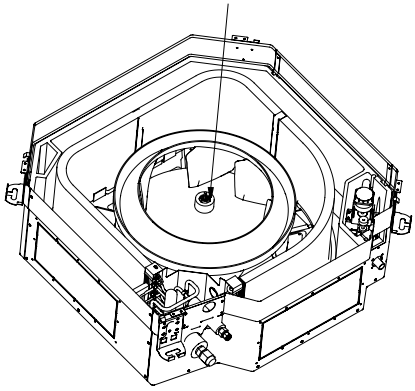	● Установите рабочее колесо вентилятора в прежнее положение и затяните болты с помощью гаечного ключа.
9. Заново установите дренажный поддон.	Затяните винты 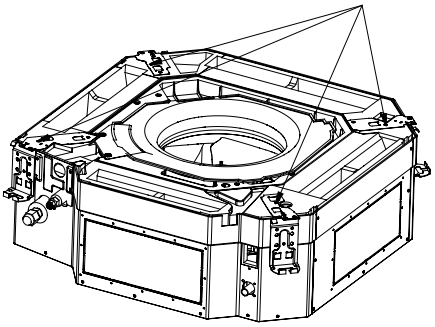	● Установите дренажный поддон в прежнее положение и с помощью отвёртки затяните винты по периметру.

Порядок демонтажа и сборки дренажного насоса		
Шаги	Иллюстрация	Инструкция
1. Ослабьте винты.	Ослабьте винты 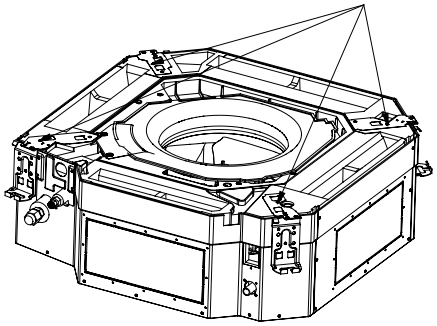	● Ослабьте винты, фиксирующие дренажный насос, с помощью отвёртки.

2. Демонтируйте дренажный поддон.		● Демонтируйте дренажный поддон, вытянув его вверх из блока.
3. Отсоедините дренажный патрубок и ослабьте винты, фиксирующие дренажный насос.	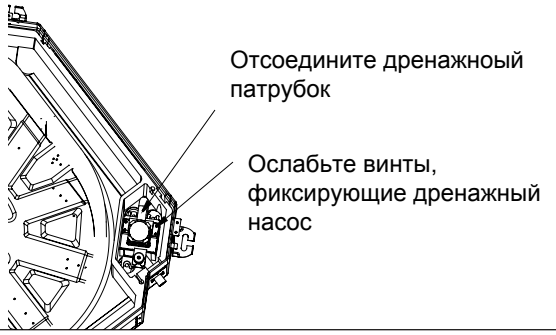	● Отсоедините дренажный патрубок от дренажного насоса и с помощью отвёртки ослабьте винты, фиксирующие дренажный насос.
4. Замените дренажный насос.	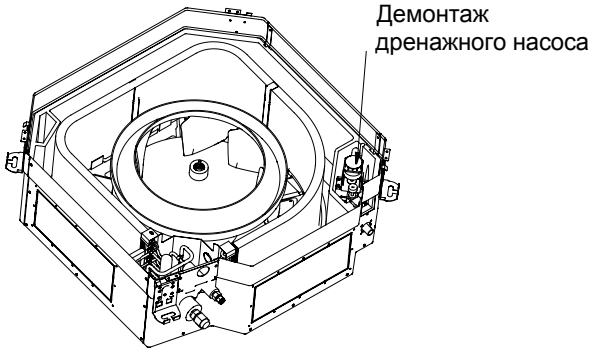	● Демонтируйте дренажный насос и замените его.
5. Подсоедините снова дренажный патрубок и закрепите дренажный насос.	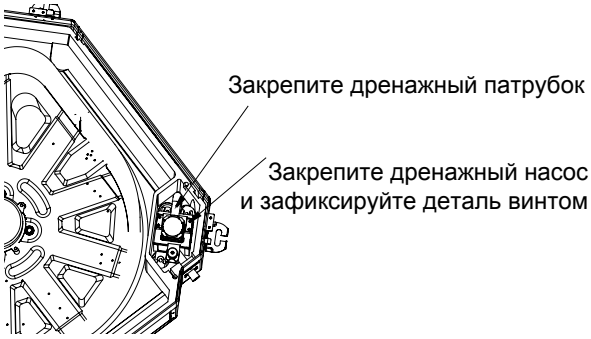	● Подсоедините дренажный патрубок к дренажному насосу и затяните фиксирующие винты.
6. Установите дренажный поддон на место.	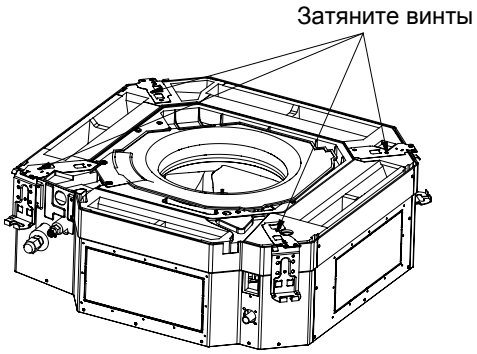	● Установите дренажный поддон в исходное положение и затяните ранее вывинчинные фиксирующие винты.

4.1.2. Однопоточные кассетные блоки

Порядок демонтажа и сборки дренажного насоса		
Шаги	Иллюстрация	Инструкция
1. Демонтируйте лицевую панель.	Зажимы с двух сторон лицевой панели	● Слегка нажмите на фиксаторы с двух концов лицевой панели, чтобы приоткрыть её с одной стороны. Затем отсоедините 3 зажима с другой стороны панели. После этого извлеките панель по направлению кверху из блока.
2. Ослабьте винты.	Открутите 5 указанных витов	● С помощью отвёртки освободите винты, фиксирующие лицевую панель на корпусе блока.
3. Демонтируйте узел лицевой панели в сборе.		● Демонтируйте узел лицевой панели в сборе, вытянув его вверх из блока.
4. Ослабьте винты.	Открутите 6 указанных винтов	● Освободите винты по периметру дренажного поддона с помощью отвёртки.
5. Демонтируйте дренажный поддон и опорную рамку фильтра.		● Демонтируйте дренажный поддон и опорную рамку фильтра,вытянув их вверх из блока.
6. Ослабьте фиксирующие винты кожуха электродвигателя.	Открутите 4 указанных винта	● Ослабьте винты, фиксирующие кожух электродвигателя, при помощи отвёртки.

7. Демонтируйте узел кожуха электродвигателя.		● Демонтируйте узел кожуха электродвигателя в сборе.
8. Ослабьте винты.	Открутите указанный винт	● Ослабьте винты, расположенные по периметру дренажного насоса, с помощью отвёртки. Затем отсоедините дренажный патрубок от дренажного насоса.
9. Замените дренажный насос.		● Демонтируйте исходный дренажный насос и замените его на новый.
10. Подсоедините дренажный патрубок к дренажному насосу.	Затяните указанные 5 винтов	● Подсоедините дренажный патрубок к установленному дренажному насосу и затем затяните винты по его периметру.
11. Установите дренажный поддон и крепление панели в исходное положение.	Затяните указанные 6 винтов	● Установите дренажный поддон и крепление панели в исходное положение. Затем с помощью отвёртки затяните фиксирующие винты .
12. Установите узел лицевой панели в исходное положение.	Затяните указанные 5 винтов	● Установите узел лицевой панели в исходное положение и закрепите его винтами с помощью отвёртки.
13. Установите лицевую панель в исходное положение.	Нажмите на зажимы и закрепите их	● Установите лицевую панель в исходное положение. Зафиксируйте панель, защёлкнув замки, расположенные по краям панели.

4.2 Внутренние блоки канального типа

4.2.1 Блоки канального типа производительностью 2.2 кВт~5.0 кВт

Порядок демонтажа и сборки электродвигателя вентилятора		
Примечание: Удостоверьтесь, что блок полностью обесточен при проведении любых сервисных работ.		
Шаги	Иллюстрация	Инструкция
1. Отсоедините кабель электропитания от электродвигателя.	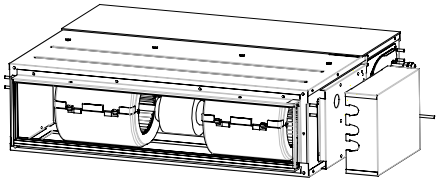	● Обесточьте внутренний блок. Демонтируйте крышку электрической коробки с помощью отвёртки. Затем отсоедините провод питания электродвигателя от клеммы электрокоробки.
2. Демонтируйте заглушку воздухозаборного отверстия.	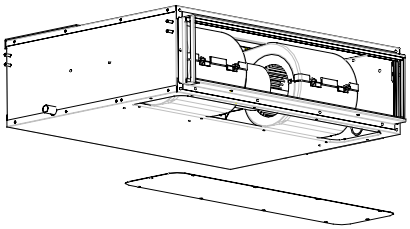	● С помощью отвёртки ослабьте винты на заглушке воздухозаборного отверстия.
3. Демонтируйте тыльный кожух.	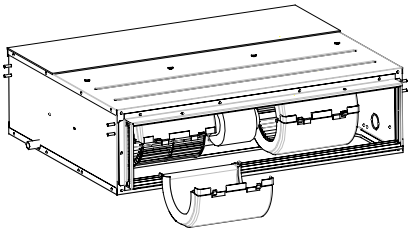	● Ослабьте зажим, соединяющий тыльный и лицевой кожухи. Затем демонтируйте тыльный кожух.
4. Демонтируйте лицевой кожух.	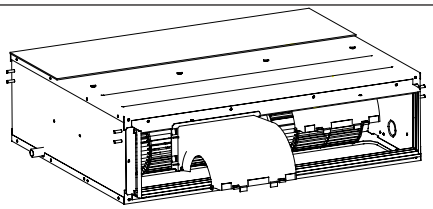	● Ослабьте винты на лицевом кожухе и демонтируйте его.
5. Ослабьте винты.	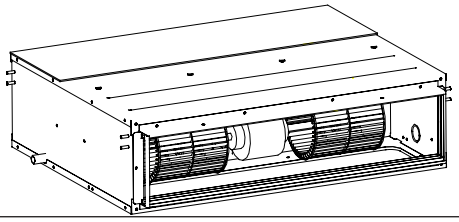	● Ослабьте крепёжные винты на секции рабочего колеса и освободите фиксаторы электродвигателя.
6. Демонтируйте электродвигатель.	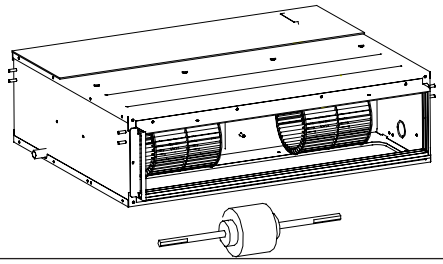	● Демонтируйте электродвигатель.
7. Замените электродвигатель.	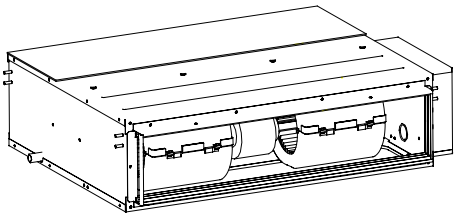	● Выполните сборку блока, руководствуясь вышеприведенными инструкциями в обратном порядке. Запустите блок в режиме тестирования.

4.2.2 Блоки канального типа производительностью от 5.6 кВт до 8.0 кВт

Порядок демонтажа и сборки электродвигателя вентилятора		
Примечание: Удостоверьтесь, что блок полностью обесточен при проведении любых сервисных работ.		
Шаги	Иллюстрация	Инструкция
1. Отсоедините кабель электропитания от электродвигателя.	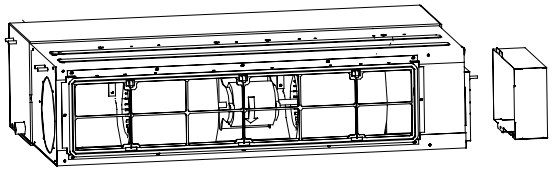	● Обесточьте внутренний блок. Демонтируйте крышку электрической коробки с помощью отвёртки. Затем отсоедините провод питания электродвигателя от клеммы на электрической коробке.
2. Демонтируйте рамку фильтра и заглушку воздухозаборного отверстия.	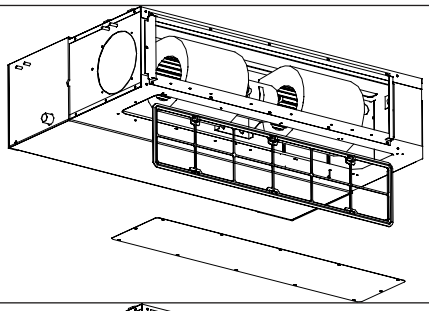	● Демонтируйте рамку фильтра из воздухозаборного отверстия, а также демонтируйте заглушку воздухозаборного отверстия, открутив фиксирующие винты с помощью отвёртки.
3. Ослабьте винты.	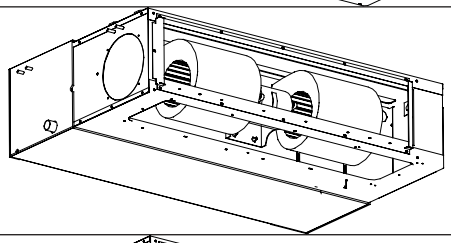	● Ослабьте винты на электродвигателе при помощи отвёртки.
4. Поверните кожух.	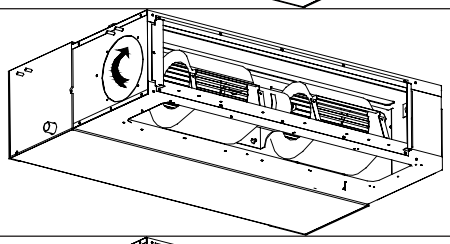	● Поверните кожух в направлении воздухозаборного отверстия, как показано на приведённой рядом иллюстрации.
5. Ослабьте винты.	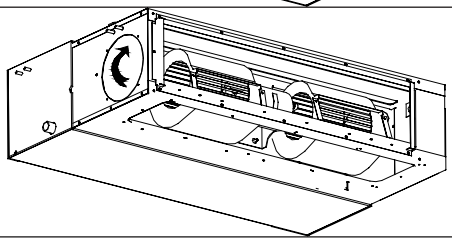	● Ослабьте крепёжные винты на рабочем колесе, а также ослабьте крепление электродвигателя.
6. Замените электродвигатель.	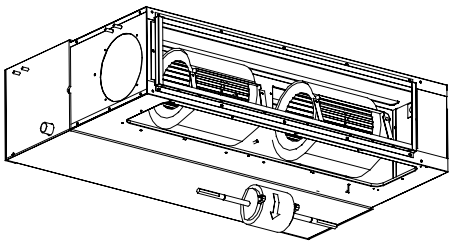	● Демонтируйте исходный электродвигатель и установите новый электродвигатель.
7. Выполните сборку блока.	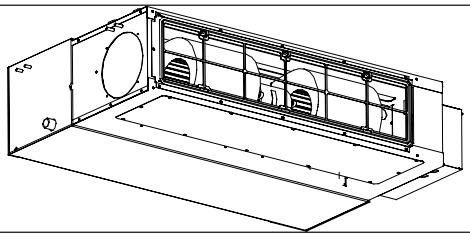	● Выполните сборку блока, руководствуясь вышеприведёнными инструкциями в обратном порядке. Запустите блок в режиме тестирования.

4.2.3 Внутренние блоки канального типа производительностью от 9.0 кВт до 14.0 кВт

Порядок демонтажа и сборки электродвигателя вентилятора		
Примечание: Удостоверьтесь, что блок полностью обесточен при проведении любых сервисных работ.		
Шаги	Иллюстрация	Инструкция
1. Отсоедините кабель питания.		● Отсоедините кабель электропитания от внутреннего блока. С помощью отвёртки демонтируйте крышку электрической коробки и отсоедините кабели электродвигателя от электрической коробки.
2. Демонтируйте рамку фильтра и заглушку воздухозаборного отверстия.		● Демонтируйте рамку фильтра из фланца воздухозаборного отверстия и с помощью отвёртки открутите крепежные винты заглушки воздухозаборного отверстия.
3. Ослабьте винты.		● Открутите винты узла вентилятора.
4. Поверните кожух вентилятора.		● Поверните кожух вентилятора в направлении воздухозаборного отверстия, как обозначено на рисунке стрелкой.
5. Демонтируйте крыльчатку и электродвигатель вентилятора.		● Используйте шестигранный гаечный ключ чтобы ослабить фиксирующие винты вентилятора, извлеките крепление электродвигателя.
6. Замените электродвигатель вентилятора.		● Отсоедините электродвигатель от опоры, затем отсоедините узел вентилятора от вала. Извлеките электродвигатель через воздухозаборное отверстие. Замените исходный электродвигатель новым. Для электродвигателей с автом. опорой, узел двигателя демонтируется с опорой и заменяется на новый.
7. Выполните сборку блока.		● Выполните сборку блока, руководствуясь вышеприведёнными инструкциями в обратном порядке. Затем запустите блок в режиме тестирования.

4.2.4 Внутренние блоки канального типа производительностью от 22.4 кВт до 28.0 кВт

Порядок демонтажа и сборки электродвигателя вентилятора		
Примечание: перед началом работ убедитесь, что блок полностью обесточен.		
Шаги	Иллюстрация	Инструкция
1. Отсоедините кабели электродвигателя (отсоедините кабель электропитания).	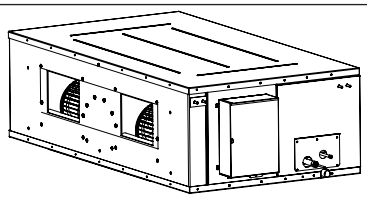	● Отсоедините кабель электропитания от внутреннего блока. С помощью отвёртки демонтируйте крышку электрической коробки и отсоедините кабели электродвигателя от электрической коробки.
2. Демонтируйте сервисную панель.	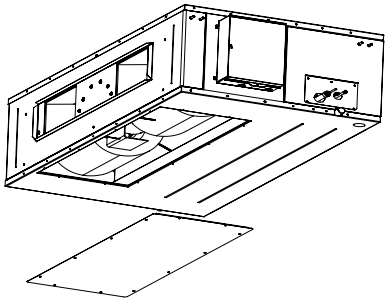	● Демонтируйте сервисную панель, расположенную под секцией вентилятора.
3. Демонтируйте узел вентилятора в сборе.	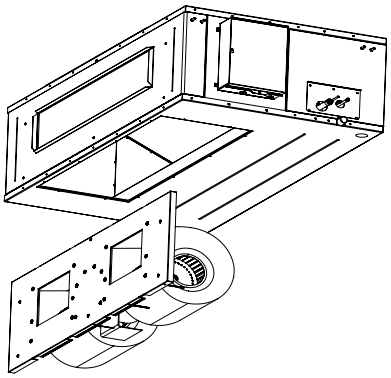	● Открутите фиксирующий болт. Удерживая узел секции вентилятора, аккуратно извлеките его.
4. Демонтируйте улитку вентилятора.	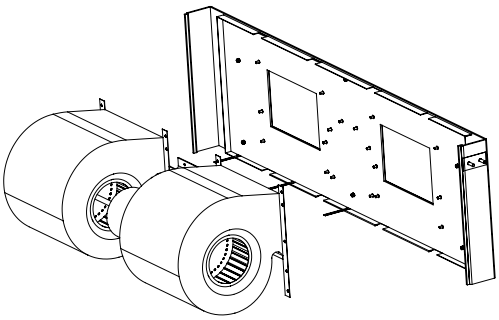	● Открутите винты, фиксирующие вентилятор. Демонтируйте улитку вентилятора.
5. Демонтируйте электродвигатель и замените его.	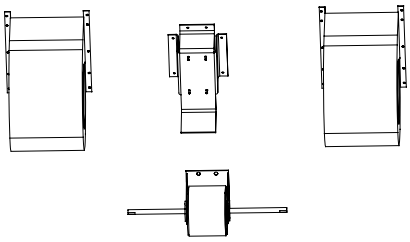	● Открутите фиксирующие винты электродвигателя. Отсоедините рабочие колеса с обеих сторон. Замените электродвигатель.
6. Выполните сборку блока.	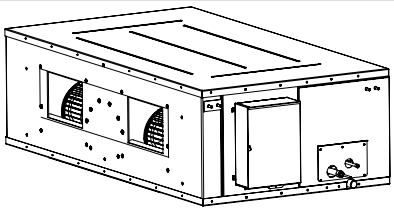	● Выполните сборку блока, руководствуясь вышеприведёнными инструкциями в обратном порядке.

4.3 Внутренние блоки настенного □ия

Порядок демонтажа и сборки электродвигателя вентилятора		
Примечание: перед проведением любых сервисных работ убедитесь, что блок полностью обесточен.		
Шаги	Иллюстрация	Инструкция
1. Демонтируйте лицевую панель, узел лицевой панели и электрическую коробку.	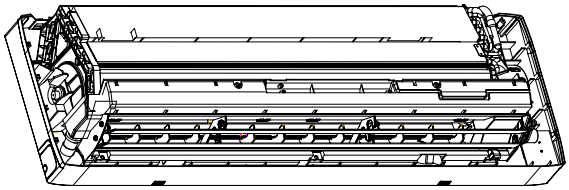	● С помощью отвёртки ослабьте винты на лицевой панели, на узле лицевой панели и на электрической коробке. ● Отсоедините кабель электродвигателя от колодки электрической коробки. Отсоедините контакт заземления.
2. Демонтируйте испаритель.	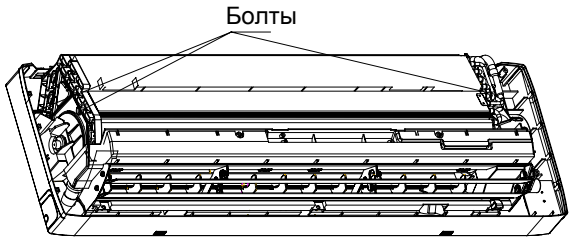	● Ослабьте болты с обеих сторон испарителя с помощью гаечного ключа. Затем демонтируйте испаритель.
3. Демонтируйте электродвигатель вентилятора и рабочее колесо.	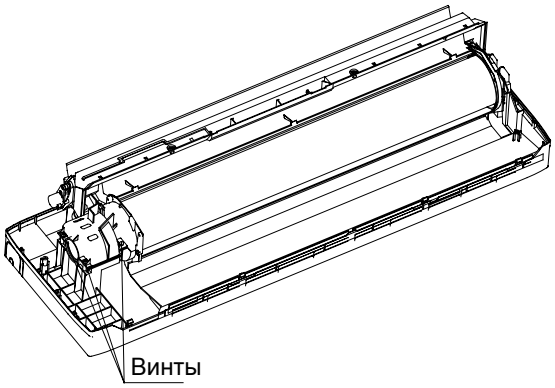	● Ослабьте винты опорной панели электродвигателя с помощью отвёртки. А затем открутите винты, скрепляющие электродвигатель и рабочее колесо, отсоединив эти детали.

4.4 Внутренние блоки универсального типа

Демонтаж воздухозаборных решёток		
Примечание: удостоверьтесь, что блок полностью обесточен перед проведением любых работ по сервисному обслуживанию. Проявляйте осторожность, чтобы не повредить внутренние элементы блока при проведении работ. Не размещайте фильтр рядом с нагревательными приборами.		
Шаги	Иллюстрация	Инструкция
Демонтируйте лицевую решётку.	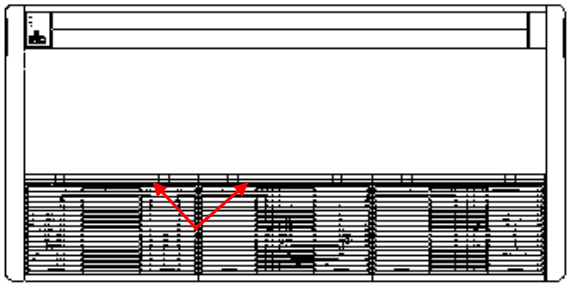	● Нажмите на фиксаторы лицевой решётки, чтобы открыть её. (На рисунке стрелками обозначены позиции расположения фиксаторов. Каждая решётка имеет по два фиксатора).

Демонтаж декоративных панелей с правой и с левой стороны		
Примечание: удостоверьтесь, что блок полностью обесточен перед проведением любых работ по сервисному обслуживанию. Проявляйте осторожность, чтобы не повредить элементы блока при проведении работ и не поцарапать наружные панели.		
Шаги	Иллюстрация	Инструкция
Демонтируйте декоративные панели с правой и с левой стороны.	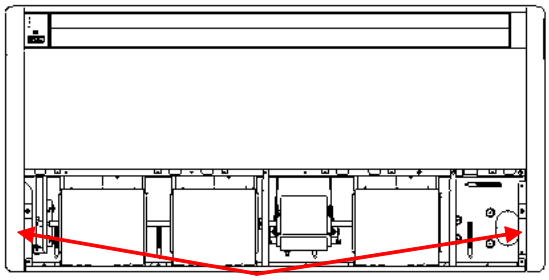	● С помощью отвёртки открутите винты, как показано на рисунке (стрелками указаны позиции расположения винтов). Затем демонтируйте правую и левую декоративные панели, потянув их кверху.

Демонтаж элементов панели		
Примечание: удостоверьтесь, что блок полностью обесточен перед проведением любых работ по сервисному обслуживанию. Проявляйте осторожность, чтобы не повредить элементы блока при проведении работ и не поцарапать наружные панели.		
Шаги	Иллюстрация	Инструкция
Демонтируйте элементы панели.	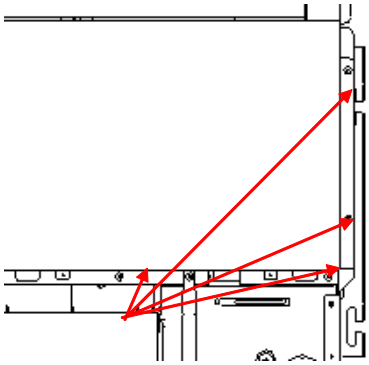	• С помощью отвёртки открутите винты, указанные на рисунке стрелками (справа и слева расположено по 2 винта, а с лицевой стороны - 4 винта). Затем демонтируйте элементы панели.

Демонтаж электрической коробки		
Примечание: удостоверьтесь, что блок полностью обесточен перед проведением любых работ по сервисному обслуживанию. Проявляйте осторожность при проведении работ, чтобы не повредить элементы блока. Особенно будьте осторожны с внутренними элементами электрической коробки: не допускайте ударов или попадания воды.		
Шаги	Иллюстрация	Интсрукция
Демонтируйте крышку электрической коробки.	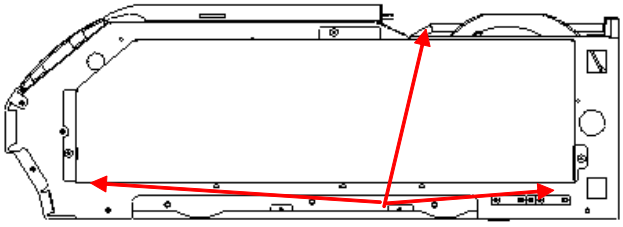	Открутите 3 винта, как показано стрелочками на рисунке слева, и демонтируйте крышку электрической коробки.

Демонтаж створок жалюзи		
Примечание: удостоверьтесь, что блок полностью обесточен перед проведением любых работ по сервисному обслуживанию. Проявляйте осторожность при проведении работ, чтобы не повредить элементы блока, особенно крепления створок жалюзи.		
Шаги	Иллюстрация	Инструкция
Демонтируйте узел жалюзи	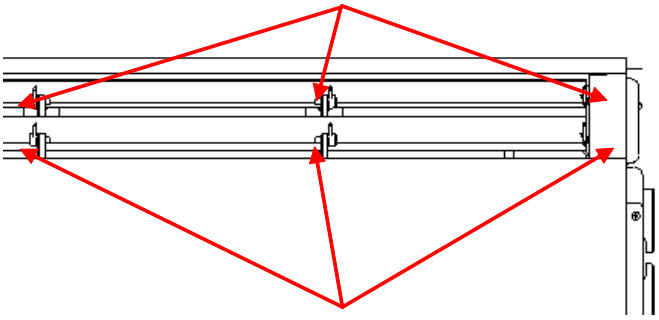	Демонтируйте узел жалюзи из держателей, а затем отсоедините оба конца от шагового двигателя. (Стрелочками на рисунке показаны места фиксации и подключения к двигателю.)

Демонтаж узлов дренажной системы

Примечание: удостоверьтесь, что блок полностью обесточен перед проведением любых работ по сервисному обслуживанию. Проявляйте осторожность, чтобы не повредить элементы блока при проведении работ.		
Шаги	Иллюстрация	Инструкция
Демонтируйте элементы дренажной систему	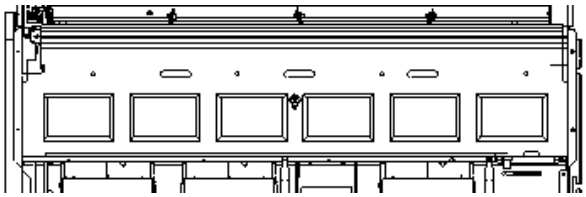	● Демонтируйте элементы дренажной системы

Демонтаж испарителя

Примечание: удостоверьтесь, что блок полностью обесточен и защитите медные трубки и алюминевые рёбра. Если демонтаж занимает продолжительный период времени, обязательно загерметизируйте медные патрубки.		
Шаги	Иллюстрация	Инструкция
Демонтируйте испаритель	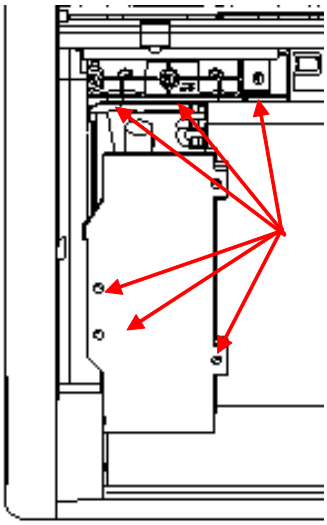	● С помощью отвёртки открутите винты, как показано стрелочками на рисунке. (С левой и с правой стороны испарителя 6 винтов. 5 винтов расположены на прижимной пластине на выходе из секции испарителя.)

Демонтаж крепёжной панели вентиляторов

Примечание: удостоверьтесь, что блок полностью обесточен и компонеты блока защищены перед проведением любых работ.		
Шаги	Иллюстрация	Инструкция
Демонтируйте крепёжную панель вентиляторов.	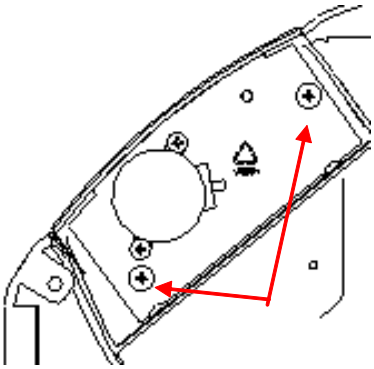	● С помощью отвёртки открутите винты, как показано на рисунке.

Демонтаж вентилятора и электродвигателя		
Примечание: удостоверьтесь, что блок полностью обесточен перед проведением любых работ по сервисному обслуживанию. Проявляйте осторожность во время демонтажа, не повредите элементы блока, особенно аккуратно откручивайте фиксирующие винты вентиляторов во избежании их повреждения.		
Шаги	Иллюстрация	Инструкция
1. Демонтируйте лицевой и тыльный кожухи.	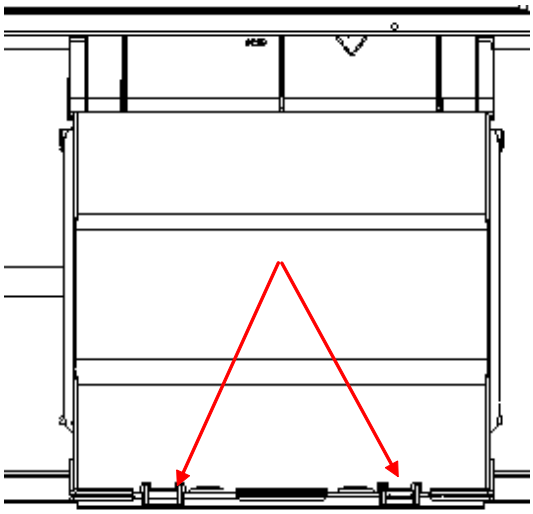	● Демонтируйте лицевой кожух, рукой освободив фиксаторы в местах соединений лицевого и тыльного кожухов и потянув их кверху. Затем открутите винты тыльного кожуха. Приподнимите рукой фиксатор тыльного кожуха и освободите его. (Стрелочки на рисунке указывают на расположение 2 винтов справа и слева.)
2. Демонтируйте вентиляторы.	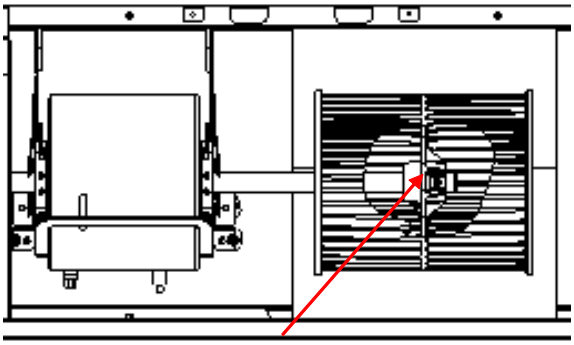	● Демонтируйте крепёжные болты рабочего колеса вентилятора с помощью шестигранного гаечного ключа и демонтируйте рабочее колесо. Место расположения 6-гранного болта указано на рисунке стрелочкой.
3. Демонтируйте опорную панель.	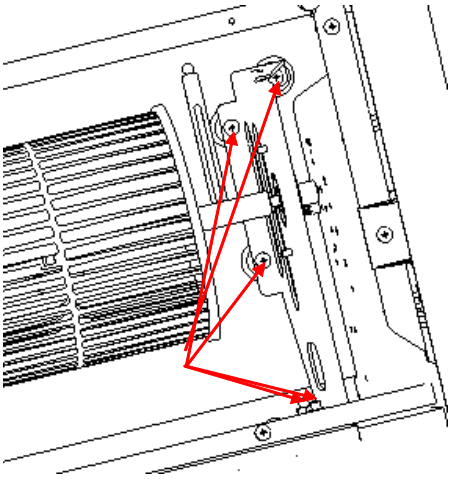	● С помощью отвёртки открутите 4 винта на опорной панели, как показано на рисунке.

5 РАЗВЕРНУТЫЙ ВИД ОБОРУДОВАНИЯ И ПЕРЕЧЕНЬ СОСТАВНЫХ ЧАСТЕЙ

5.1 Внутренние блоки кассетного типа

5.1.1. 4-поточные кассетные внутренние блоки

- Развернутый вид оборудования KFCV28AW, KFCV36AW, KFCV45AW, KFCV50AW.

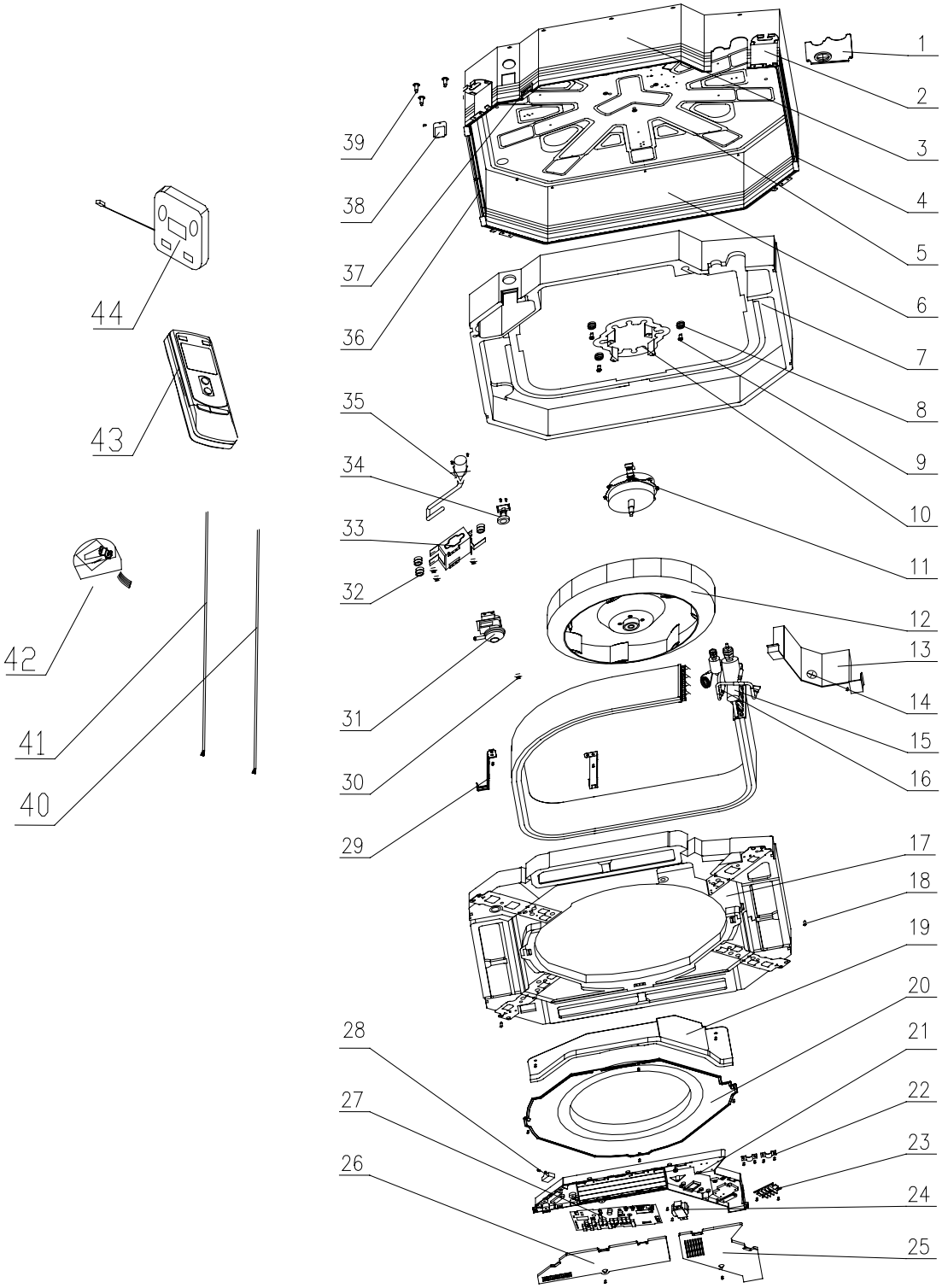

No.	Модель	KFCV28AW,	KFCV36AW	Кол-во
	Номер зап. части	Код	Код	
1	Торцевая панель	01382710	01382710	1
2	Неподвижная панель	01332701	01332701	4
3	Фронтальная боковая панель	01302717	01302717	1
4	Левая боковая панель	01302740	01302740	1
5	Панель основания	01222702	01222702	1
6	Тыльная боковая панель	01302719	01302719	1
7	Вкладыш из пеноматериала	52012716	52012716	1
8	Сальниковое уплотнение электродвигателя	76712711	76712711	4
9	Болт	70210051	70210051	4
10	Крепление электродвигателя	01702701	01702701	1
11	Электродвигатель	15704901	15704901	1
12	Центробежный вентилятор	10312721	10312721	1
13	Соединит. деталь теплообменника испарителя	01072004	01072004	1
14	Резиновое уплотнительное кольцо	76513101	76513101	2
15	Теплообменник испарителя	0102422401	01024224	1
16	Электронный клапан	07334281	07334281	1
17	Дренажный поддон	12412701	12412701	1
18	Винт	70140032	70140032	2
19	Панель основания электрической коробки	01412721	01412721	1
20	Дефлектор	10372701	10372701	1
21	Электрическая коробка	20102701	20102701	1
22	Зажим для проводов	71010102	71010102	2
23	Клеммная колодка	42011222	42011222	1
24	Трансформатор	43110233	43110233	1
25	Крышка электрической коробки I	20102702	20102702	1
26	Крышка электрической коробки II	20102703	20102703	1
27	Плата управления	30226315	30226315	1
28	Конденсатор	33010027	33010027	1
29	Держатель теплообменника испарителя	01072003	01072003	2
30	Гайка с шайбой М6	70310012	70310012	4
31	Дренажный насос серии PJV-1415	43130324	43130324	1
32	Уплотнительное кольцо дренажного насоса	76712702	76712702	3
33	Держатель дренажного насоса	01332001	01332001	1
34	Реле уровня дренажного насоса	45010201	45010201	1
35	Дренажный патрубок	05232721	05232721	1
36	Правая боковая панель	01302710	01302710	1
37	Резиновое уплотнительное кольцо	76512702	76512702	1
38	Крышка насоса	01252710	01252710	1
39	Болт	70212711	70212711	4
40	Сигнальный кабель	4001039509	4001039509	1
41	Соединительный кабель	40010232	40010232	1
42	Электромагнитная катушка электрон. клапана	43040001	43040001	1
43	Пульт дистанционного управления	305125063	305125063	1
44	Плата дисплея	30296309	30296309	1

No.	Модель	KFCV45AW,	KFCV50AW	Кол-во
	Номер зап. части	Код	Код	
1	Торцевая панель	01382710	01382710	1
2	Неподвижная панель	01332701	01332701	4
3	Фронтальная боковая панель	01302717	01302717	1
4	Левая боковая панель	01302740	01302740	1
5	Панель основания	01222702	01222702	1
6	Тыльная боковая панель	01302719	01302719	1
7	Вкладыш из пеноматериала	52012716	52012716	1
8	Сальниковое уплотнение электродвигателя	76712711	76712711	4
9	Болт	70210051	70210051	4
10	Крепление электродвигателя	01702701	01702701	1
11	Электродвигатель	15704901	15704901	1
12	Центробежный вентилятор	10312721	10312721	1
13	Соединит. деталь теплообменника испарителя	01072004	01072004	1
14	Резиновое уплотнительное кольцо	76513101	76513101	2
15	Теплообменник испарителя	01024223	01024223	1
16	Электронный клапан	07334283	07334283	1
17	Дренажный поддон	12412701	12412701	1
18	Винт	70140032	70140032	2
19	Панель основания электрической коробки	01412721	01412721	1
20	Дефлектор	10372701	10372701	1
21	Электрическая коробка	20102701	20102701	1
22	Зажим для проводов	71010102	71010102	2
23	Клеммная колодка	42011222	42011222	1
24	Трансформатор	43110233	43110233	1
25	Крышка электрической коробки I	20102702	20102702	1
26	Крышка электрической коробки II	20102703	20102703	1
27	Плата управления	30226315	30226315	1
28	Конденсатор	33010027	33010027	1
29	Держатель теплообменника испарителя	01072003	01072003	2
30	Гайка с шайбой М6	70310012	70310012	4
31	Дренажный насос серии PJV-1415	43130324	43130324	1
32	Уплотнительное кольцо дренажного насоса	76712702	76712702	3
33	Держатель дренажного насоса	01332001	01332001	1
34	Реле уровня дренажного насоса	45010201	45010201	1
35	Дренажный патрубок	05232721	05232721	1
36	Правая боковая панель	01302710	01302710	1
37	Резиновое уплотнительное кольцо	76512702	76512702	1
38	Крышка насоса	01252710	01252710	1
39	Болт	70212711	70212711	4
40	Сигнальный кабель	4001039509	4001039509	1
41	Соединительный кабель	40010232	40010232	1
42	Электромагнитная катушка электрон. клапана	43040001	43040001	1
43	Пульт дистанционного управления	305125063	305125063	1
44	Плата дисплея	30296309	30296309	1

● Развернутый вид оборудования KFCV56AW, KFCV63AW, KFCV71AW, KFCV80AW.

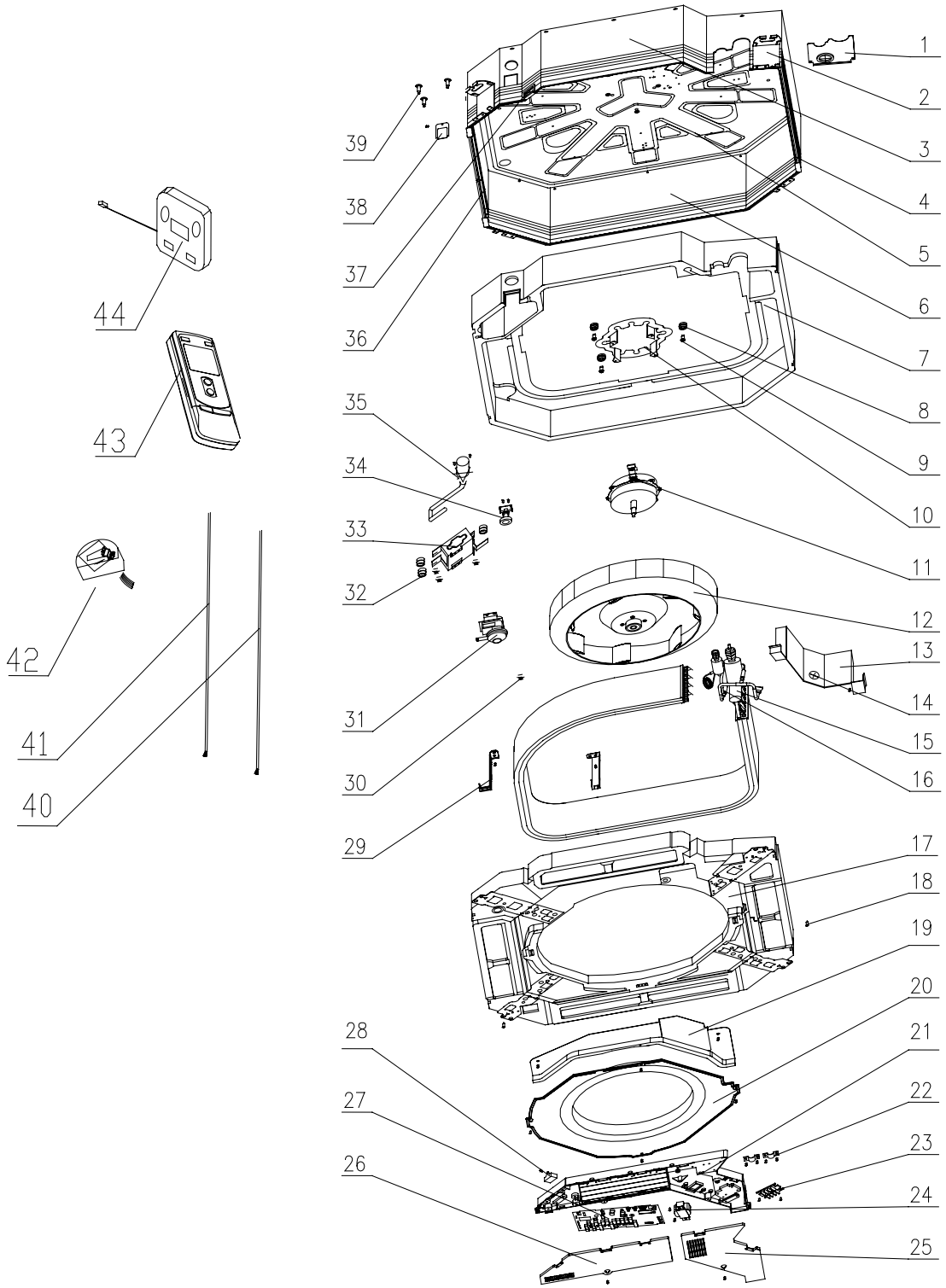

No.	Модель	KFCV56AW	KFCV63AW	Кол-во
	Номер зап. части	Код	Код	
1	Торцевая панель	01382711	01382711	1
2	Неподвижная панель	01332701	01332701	4
3	Фронтальная боковая панель	01302718	01302718	1
4	Левая боковая панель	01302715	01302715	1
5	Панель основания	01222702	01222702	1
6	Тыльная боковая панель	01302719	01302714	1
7	Вкладыш из пеноматериала	52012711	52012711	1
8	Сальниковое уплотнение электродвигателя	76712711	76712711	4
9	Болт	70210051	70210051	4
10	Крепление электродвигателя	01702701	01702701	1
11	Электродвигатель	15704102	15704102	1
12	Центробежный вентилятор	10312705	10312705	1
13	Соединит. деталь теплообменника испарителя	01072710	01072710	1
14	Резиновое уплотнительное кольцо	76513101	76513101	2
15	Теплообменник испарителя	01024225	01024225	1
16	Электронный клапан	07334283	07334283	1
17	Дренажный поддон	12412701	12412701	1
18	Винт	70140032	70140032	4
19	Панель основания электрической коробки	01412721	01412721	1
20	Дефлектор	10372701	10372701	1
21	Электрическая коробка	20102701	20102701	1
22	Зажим для проводов	71010102	71010102	2
23	Клеммная колодка	42011222	42011222	1
24	Трансформатор	43110233	43110233	1
25	Крышка электрической коробки I	20102702	20102702	1
26	Крышка электрической коробки II	20102703	20102703	1
27	Плата управления	30226315	30226315	1
28	Конденсатор	33010027	33010027	1
29	Держатель теплообменника испарителя	01072715	01072715	2
30	Гайка с шайбой М6	70310012	70310012	4
31	Дренажный насос серии PJV-1415	43130324	43130324	1
32	Уплотнительное кольцо дренажного насоса	76712702	76712702	3
33	Держатель дренажного насоса	01329416	01329416	1
34	Реле уровня дренажного насоса	45010201	45010201	1
35	Дренажный патрубок	05230026	05230026	1
36	Правая боковая панель	01302716	01302716	1
37	Резиновое уплотнительное кольцо	76512702	76512702	1
38	Крышка насоса	01252711	01252711	1
39	Болт	70212711	70212711	4
40	Сигнальный кабель	4001039509	4001039509	1
41	Соединительный кабель	40010232	40010232	1
42	Электромагнитная катушка электрон. клапана	43040001	43040001	1
43	Пульт дистанционного управления	305125063	305125063	1
44	Плата дисплея	30296309	30296309	1

No.	Модель	KFCV71AW	KFCV80AW	Кол-во
	Номер зап. части	Код	Код	
1	Торцевая панель	01382711	01382711	1
2	Неподвижная панель	01332701	01332701	4
3	Фронтальная боковая панель	01302718	01302718	1
4	Левая боковая панель	01302715	01302715	1
5	Панель основания	01222702	01222702	1
6	Тыльная боковая панель	01302714	01302714	1
7	Вкладыш из пеноматериала	52012711	52012711	1
8	Сальниковое уплотнение электродвигателя	76712711	76712711	4
9	Болт	70210051	70210051	4
10	Крепление электродвигателя	01702701	01702701	1
11	Электродвигатель	15704102	15704102	1
12	Центробежный вентилятор	10312705	10312705	1
13	Соединит. деталь теплообменника испарителя	01072710	01072710	1
14	Резиновое уплотнительное кольцо	76513101	76513101	2
15	Теплообменник испарителя	01024225	01024225	1
16	Электронный клапан	07334283	07334283	1
17	Дренажный поддон	12412701	12412701	1
18	Винт	70140032	70140032	4
19	Панель основания электрической коробки	01412721	01412721	1
20	Дефлектор	10372701	10372701	1
21	Электрическая коробка	20102701	20102701	1
22	Зажим для проводов	71010102	71010102	2
23	Клеммная колодка	42011222	42011222	1
24	Трансформатор	43110233	43110233	1
25	Крышка электрической коробки I	20102702	20102702	1
26	Крышка электрической коробки II	20102703	20102703	1
27	Плата управления	30226315	30226315	1
28	Конденсатор	33010027	33010027	1
29	Держатель теплообменника испарителя	01072715	01072715	2
30	Гайка с шайбой M6	70310012	70310012	4
31	Дренажный насос серии PJV-1415	43130324	43130324	1
32	Уплотнительное кольцо дренажного насоса	76712702	76712702	3
33	Держатель дренажного насоса	01329416	01329416	1
34	Реле уровня дренажного насоса	45010201	45010201	1
35	Дренажный патрубок	05230026	05230026	1
36	Правая боковая панель	01302716	01302716	1
37	Резиновое уплотнительное кольцо	76512702	76512702	1
38	Крышка насоса	01252711	01252711	1
39	Болт	70212711	70212711	4
40	Сигнальный кабель	4001039509	4001039509	1
41	Соединительный кабель	40010232	40010232	1
42	Электромагнитная катушка электрон. клапана	43040001	43040001	1
43	Пульт дистанционного управления	305125063	305125063	1
44	Плата дисплея	30296309	30296309	1

● Развернутый вид оборудования KFCV90AW, KFCV100AW, KFCV112AW, KFCV125AW, KFCV140AW

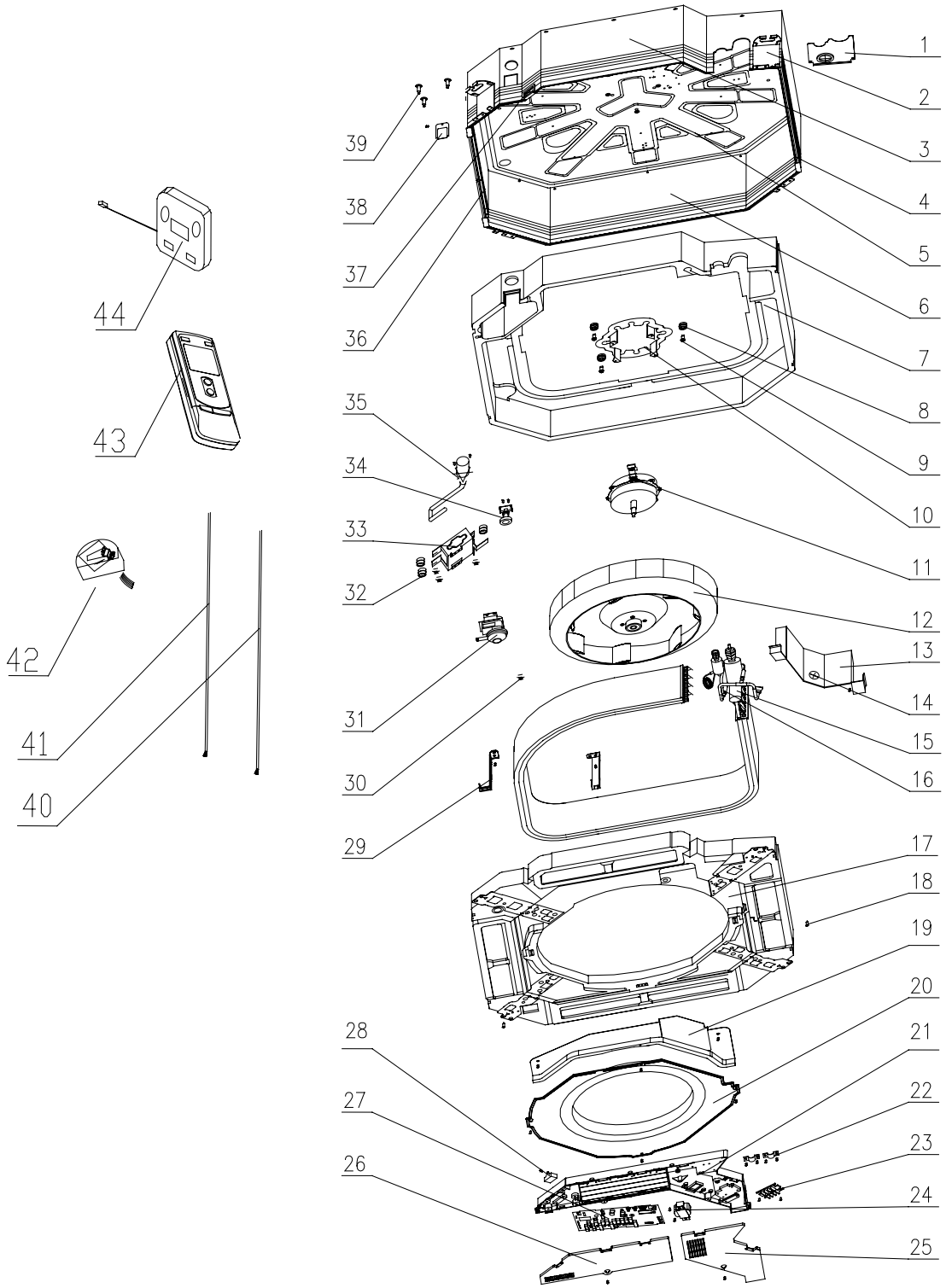

No.	Модель	KFCV90AW	KFCV100AW	Кол-во
	Номер зап. части	Код	Код	
1	Торцевая панель	01382711	01382711	1
2	Неподвижная панель	01332701	01332701	4
3	Фронтальная боковая панель	01302713	01302713	1
4	Левая боковая панель	01302711	01302711	1
5	Панель основания	01222702	01222702	1
6	Тыльная боковая панель	01302709	01302709	1
7	Вкладыш из пеноматериала	52012717	52012717	1
8	Сальниковое уплотнение электродвигателя	76712711	76712711	4
9	Болт	70210051	70210051	4
10	Крепление электродвигателя	01702701	01702701	1
11	Электродвигатель	15704103	15704103	1
12	Центробежный вентилятор	10312701	10312701	1
13	Соединит. деталь теплообменника испарителя	01072708	01072708	1
14	Резиновое уплотнительное кольцо	76515202	76515202	2
15	Теплообменник испарителя	01024612	01024612	1
16	Электронный клапан	07330001	07330001	1
17	Дренажный поддон	12412701	12412701	1
18	Винт	70140032	70140032	4
19	Панель основания электрической коробки	01412721	01412721	1
20	Дефлектор	10372722	10372722	1
21	Электрическая коробка	20102701	20102701	1
22	Зажим для проводов	71010102	71010102	2
23	Клеммная колодка	42011222	42011222	1
24	Трансформатор	43110233	43110233	1
25	Крышка электрической коробки I	20102702	20102702	1
26	Крышка электрической коробки II	20102703	20102703	1
27	Плата управления	30226315	30226315	1
28	Конденсатор	33010011	33010011	1
29	Держатель теплообменника испарителя	01072708	01072708	2
30	Гайка с шайбой M6	70310012	70310012	4
31	Дренажный насос серии PJV-1415	43130324	43130324	1
32	Уплотнительное кольцо дренажного насоса	76712702	76712702	3
33	Держатель дренажного насоса	01332721	01332721	1
34	Реле уровня дренажного насоса	45010201	45010201	1
35	Дренажный патрубок	05230026	05230026	1
36	Правая боковая панель	01302712	01302712	1
37	Резиновое уплотнительное кольцо	76512702	76512702	1
38	Крышка насоса	01252711	01252711	1
39	Болт	70212701	70212701	4
40	Сигнальный кабель	4001039509	4001039509	1
41	Соединительный кабель	40010232	40010232	1
42	Электромагнитная катушка электрон. клапан	43040001	43040001	1
43	Пульт дистанционного управления	305125063	305125063	1
44	Плата дисплея	30296309	30296309	1

No.	Модель	KFCV112AW	KFCV125AW	KFCV140AW	Кол-во
	Номер зап. части	Код	Код	Код	
1	Торцевая панель	01382711	01382711	01382711	1
2	Неподвижная панель	01332701	01332701	01332701	4
3	Фронтальная боковая панель	01302713	01302713	01302713	1
4	Левая боковая панель	01302711	01302711	01302711	1
5	Панель основания	01222702	01222702	01222702	1
6	Тыльная боковая панель	01302709	01302709	01302709	1
7	Вкладыш из пеноматериала	52012717	52012717	52012717	1
8	Сальниковое уплотн. электродвигателя	76712711	76712711	76712711	4
9	Болт	70210051	70210051	70210051	4
10	Крепление электродвигателя	01702701	01702701	01702701	1
11	Электродвигатель	15704103	15704103	15704103	1
12	Центробежный вентилятор	10312701	10312701	10312701	1
13	Соединит. деталь теплообменника испарителя	01072708	01072708	01072708	1
14	Резиновое уплотнительное кольцо	76515202	76515202	76515202	2
15	Теплообменник испарителя	01024612	01024612	01024612	1
16	Электронный клапан	07330001	07330001	07330001	1
17	Дренажный поддон	12412701	12412701	12412701	1
18	Винт	70140032	70140032	70140032	4
19	Панель основания электрич. коробки	01412721	01412721	01412721	1
20	Дефлектор	10372722	10372722	10372722	1
21	Электрическая коробка	20102701	20102701	20102701	1
22	Зажим для проводов	71010102	71010102	71010102	2
23	Клеммная колодка	42011222	42011222	42011222	1
24	Трансформатор	43110233	43110233	43110233	1
25	Крышка электрической коробки I	20102702	20102702	20102702	1
26	Крышка электрической коробки II	20102703	20102703	20102703	1
27	Плата управления	30226315	30226315	30226315	1
28	Конденсатор	33010011	33010011	33010011	1
29	Держатель теплообменника испарителя	01072708	01072708	01072708	2
30	Гайка с шайбой М6	70310012	70310012	70310012	4
31	Дренажный насос серии PJV-1415	43130324	43130324	43130324	1
32	Уплотнит. кольцо дренажного насоса	76712702	76712702	76712702	3
33	Держатель дренажного насоса	01332721	01332721	01332721	1
34	Реле уровня дренажного насоса	45010201	45010201	45010201	1
35	Дренажный патрубок	05230026	05230026	05230026	1
36	Правая боковая панель	01302712	01302712	01302712	1
37	Резиновое уплотнительное кольцо	76512702	76512702	76512702	1
38	Крышка насоса	01252711	01252711	01252711	1
39	Болт	70212701	70212701	70212701	4
40	Сигнальный кабель	4001039509	4001039509	4001039509	1
41	Соединительный кабель	40010232	40010232	40010232	1
42	Электромагнитная катушка электрон. клапана	43040001	43040001	43040001	1
43	Пульт дистанционного управления	305125063	305125063	305125063	1
44	Плата дисплея	30296309	30296309	30296309	1

● Развернутый вид оборудования KFCV22CW, KFCV28CW, KFCV36CW, KFCV45CW.

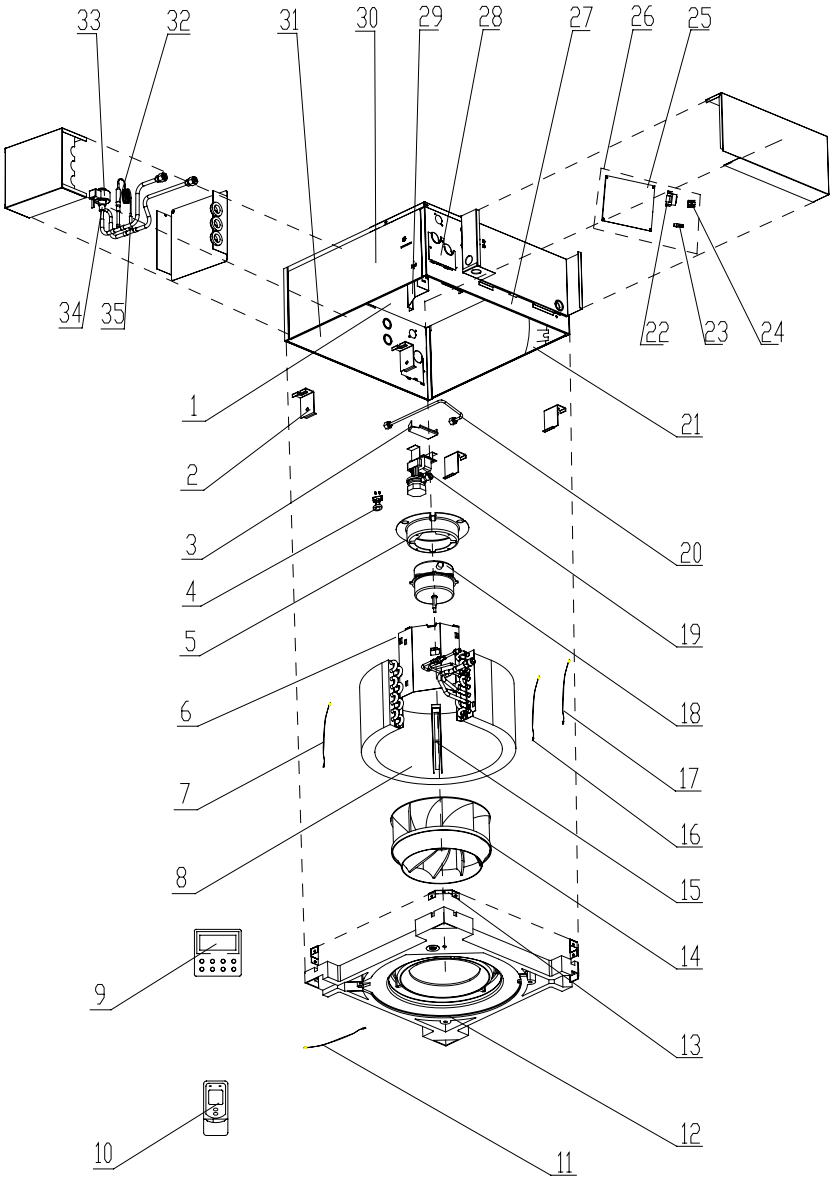

No.	Модель	KFCV22CW,	KFCV28CW	Кол-во
	Номер зап. части	Код	Код	
1	Опорная панель в сборе	01222712	01222712	1
2	Опора блока	01332705	01332705	4
3	Опора насоса в сборе	01332708	01332708	1
4	Реле уровня	450127011	450127011	1
5	Опора эл. двигателя	01702702	01702702	1
6	Присоединит. панель испарителя	01072713	01072713	1
7	Датчик температуры	390001982G	390001982G	1
8	Испаритель в сборе	01024194	01024194	1
9	Дисплей	30296309	30296309	1
10	Дистанц. пульт управления	305125063	305125063	1
11	Датчик темпер. окруж. воздуха	3900019813	3900019813	1
12	Дренажнажный поддон в сборе	20182704	20182704	1
13	Опора дренажного поддона	01332706	01332706	4
14	Центробежный вентилятор	10312702	10312702	1
15	Опора испарителя	01072714	01072714	1
16	Датчик линии хладагента	390001981G	390001981G	1
17	Датчик линии хладагента	390001983G	390001983G	1
18	Эл. двигатель вентилятора	15704114	15704114	1
19	Насос	43130320	43130320	1
20	Дренажный патрубок	05232722	05232722	1
21	Уплотнительная крышка	01362701	01362701	1
22	Трансформатор	43110226	43110226	1
23	Конденсатор CBB61	33010026	33010026	1
24	Клеммная колодка	42011106	42011106	1
25	ЦПУ	30226199	30226199	1
26	Эл. коробка в сборе	01394806	01394806	1
27	Лицевая панель	01314211	01314211	1
28	Тыльная панель	01382719	01382719	1
29	Правая панель-перегородка	01362704	01362704	1
30	Правая панель в сборе	01302743	01302743	2
31	Лицевая панель	01314211	01314211	1
32	Катушка электронного клапана	4304000101	4304000101	1
33	Фильтр в сборе	11120012	11120012	2
34	Электронный клапан	07334282	07334282	1
35	Невозвратный клапан	07334200	07334200	1

No.	Модель	KFCV36CW	KFCV45CW	Кол-во
	Номер зап. части	Код	Код	
1	Опорная панель в сборе	01222712	01222712	1
2	Опора блока	01332705	01332705	4
3	Опора насоса в сборе	01332708	01332708	1
4	Реле уровня	450127011	450127011	1
5	Опора эл. двигателя	01702702	01702702	1
6	Присоедин. панель испарителя	01072713	01072713	1
7	Датчик температуры	390001982G	390001982G	1
8	Испаритель в сборе	01024200	01024200	1
9	Дисплей	30296309	30296309	1
10	Дистанц. пульт управления	305125063	305125063	1
11	Датчик темпер. окруж. воздуха	3900019813	3900019813	1
12	Дренажный поддон в сборе	20182704	20182704	1
13	Опора дренажн. поддона	01332706	01332706	4
14	Центробежный вентилятор	10312702	10312702	1
15	Опора испарителя	01072714	01072714	1
16	Датчик линии хладагента	390001981G	390001981G	1
17	Датчик линии хладагента	390001983G	390001983G	1
18	Эл. двигатель вентилятора	15704114	15704114	1
19	Насос	43130320	43130320	1
20	Дренажный патрубок	05232722	05232722	1
21	Уплотнительная крышка	01362701	01362701	1
22	Трансформатор	43110226	43110226	1
23	Конденсатор CBB61	33010026	33010026	1
24	Клеммная колодка	42011106	42011106	1
25	ЦПУ	30226199	30226199	1
26	Эл. коробка в сборе	01394806	01394806	1
27	Лицевая панель	01314211	01314211	1
28	Тыльная панель	01382719	01382719	1
29	Правая панель-перегородка	01362704	01362704	1
30	Правая панель в сборе	01302743	01302743	2
31	Лицевая панель	01314211	01314211	1
32	Катушка электронного клапана	4304000101	4304000101	1
33	Фильтр в сборе	11120012	11120012	2
34	Электронный клапан	07334282	07334282	1
35	Невозвратный клапан	07334200	07334200	1

5.1.2. 1-поточные кассетные внутренние блоки

Развернутый вид оборудования KFCV22W, KFCV28W, KFCV36W

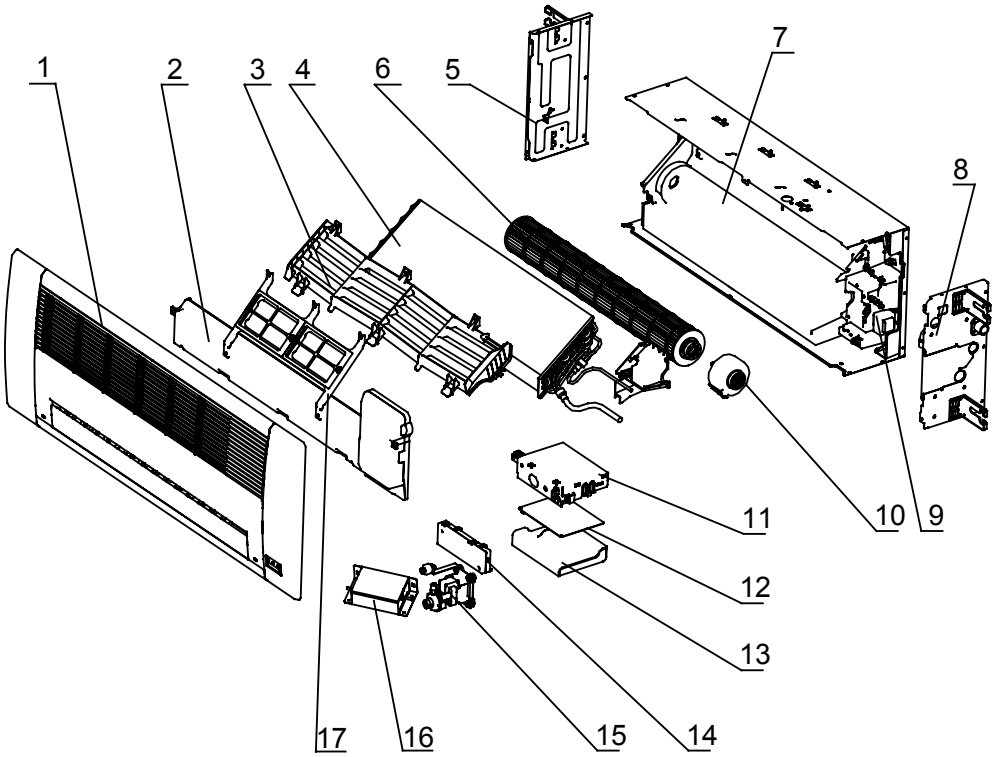

No.	Модель	K F C V 2 2 W
	Part Name	Part Code
1	Лицевая панель	/
2	Дренажный поддон	12412702
3	Водоотражатель	24212708
4	Теплообменник испарителя в сборе	01024168
5	Левая боковая панель в сборе	01302729
6	Поперечнопоточный вентилятор	10352701
7	Панель основания в сборе	01222714
8	Правая боковая панель в сборе	01302746
9	Основание в сборе	22202702
10	Электродвигатель вентилятора	1570410401
11	Эл. коробка в сборе	01394455
12	ГПУ	30226094
13	Крышка эл. коробки в сборе	01412725
14	Клеммная колодка	222427221
15	Дренажный насос	43132701
16	Электронный ТРВ	07334191
17	Опора	01792703

No.	Модель	KFCV28W
	Номер зап. части	Код
1	Лицевая панель в сборе (MT01)	/
2	Дренажный поддон в сборе	12412702
3	Водоотражатель	24212708
4	Испаритель в сборе	01024205
5	Левая панель в сборе	01302729
6	Поперечнопоточный вентилятор	10352701
7	Панель основания в сборе	01222714
8	Левая панель в сборе	01302746
9	Основание в сборе	22202702
10	Эл. двигатель вентилятора	1570410401
11	Электрическая коробка в сборе	01394455
12	ЦПУ	30226094
13	Крышка эл. коробки в сборе	01412725
14	Крышка клеммной колодки	222427221
15	Дренажный насос	43132701
16	Электронный клапан	07334191
17	Держатель	01792703

No.	Модель	K F C V 3 6 W
	Номер зап. части	Код
1	Лицевая панель в сборе (MT01)	/
2	Дренажный поддон в сборе	12412702
3	Водоотражатель	24212708
4	Испаритель в сборе	01024171
5	Левая панель в сборе	01302729
6	Поперечнопоточный вентилятор	10352701
7	Панель основания в сборе	01222714
8	Левая панель в сборе	01302746
9	Основание в сборе	22202702
10	Эл. двигатель вентилятора	1570410401
11	Электрическ. коробка в сборе	01394455
12	ЦПУ	30226094
13	Крышка эл. коробки в сборе	01412725
14	Крышка клеммной колодки	222427221
15	Дренажный насос	43132701
16	Электронный клапан	07334191
17	Держатель	01792703

5.2 Внутренние блоки канального типа

5.2.1 Внутренние блоки канального типа

● Развернутый вид оборудования KFDV22UW, KFDV28UW, KFDV36UW, KFDV45UW

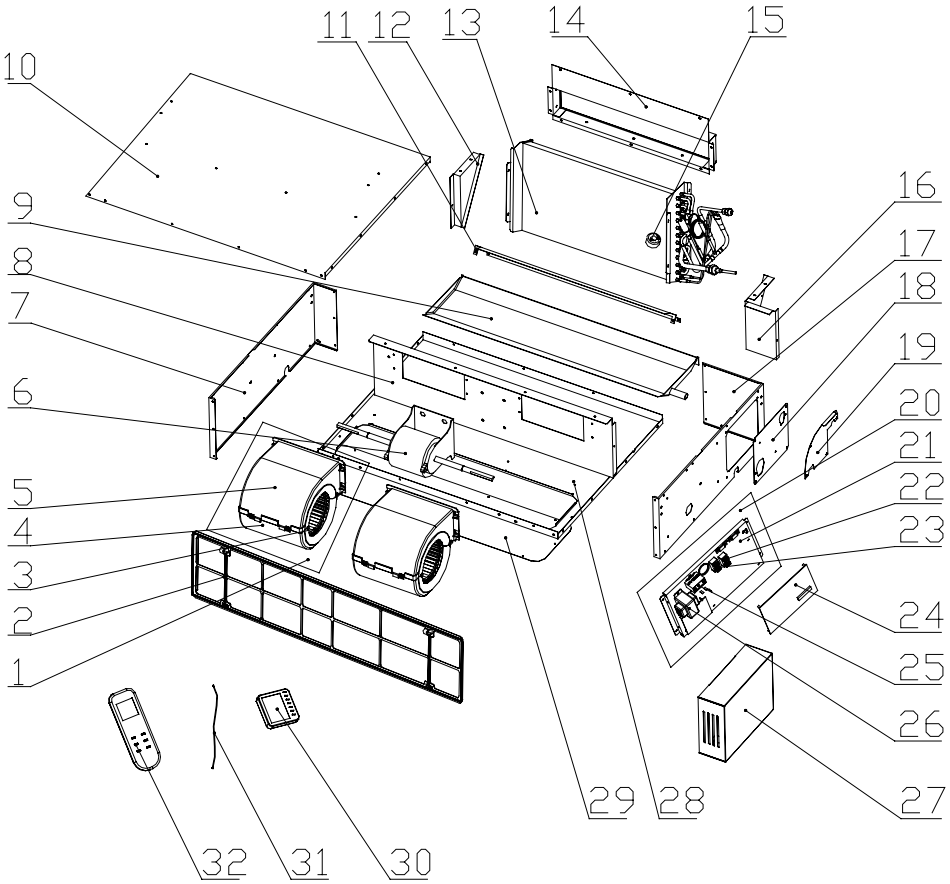

No.	Модель	KFDV22UW	KFDV28UW	KFDV36UW	KFDV45UW	Кол-во
	Номер зап. части	Код	Код	Код	Код	
1	Эл. двигатель в сборе	150024011	150024011	150024011	150024011	2
2	Фильтр в сборе	11725202	11725202	11725202	11725202	1
3	Центробежный вентилятор	10319051	10319051	10319051	10319051	1
4	Передний кожух	22202030	22202030	22202030	22202030	1
5	Кожух вентилятора	22202029	22202029	22202029	22202029	1
6	Эл. двигатель вентилятора	1570520103	1570520201	1570520201	1570520103	1
7	Правая панель в сборе	01314175	01314175	01314175	01314175	1
8	Монтажная панель вентилятора в сборе	01324341	01324341	01324341	01324341	1
9	Дренажный поддон в сборе	01284153	01284153	01284153	01284153	1
10	Верхняя панель в сборе	01264176	01264176	01264176	01264176	1
11	Испаритель в сборе	01054124	01054123	01054123	01054123	1
12	Правая опора испарителя	01094121	01094121	01094121	01094121	1
13	Испаритель в сборе	01024231	01024230	01024232	01024231	1
14	Боковая панель в сборе	01494118	01494118	01494118	01494118	1
15	Катушка электронного клапана	43040001	43040001	43040001	43040001	1
16	Левая опора испарителя	01094122	01094122	01094122	01094122	1
17	Левосторон. панель в сборе	01314172	01314172	01314172	01314172	1
18	Лев. уплотнит. крышка в сборе	01494115	01494115	01494115	01494115	1
19	Уплотнительная крышка	01494132	01494132	01494132	01494132	1
20	Эл. коробка в сборе	01394990	01394990	01394990	01394990	1
21	Элемент эл. коробки в сборе	01394978	01394978	01394978	01394978	1
22	Клеммная колодка	/	/	/	/	/
23	Клеммная колодка	42011106	42011106	42011106	42011106	1
24	ЦПУ	30226168	30226168	30226168	30226168	1
25	Конденсатор	33010027	33010027	33010027	33010027	1
26	Трансформатор	43110237	43110237	43110237	43110237	1
27	Крышка электрической коробки	01424319	01424319	01424319	01424319	1
28	Нижняя панель-заглушка в сборе	01264178	01264178	01264178	01264178	1
29	Панель забора воздуха в сборе	01259056	01259056	01259056	01259056	1
30	Дисплей	30296014	30296014	30296014	30296014	1
31	Соединительный кабель	40010232	40010232	40010232	40010232	1
32	Пульт дистанц. управления	305125063	305125063	305125063	305125063	1

● Развернутый вид оборудования KFDV56UW, KFDV71UW.

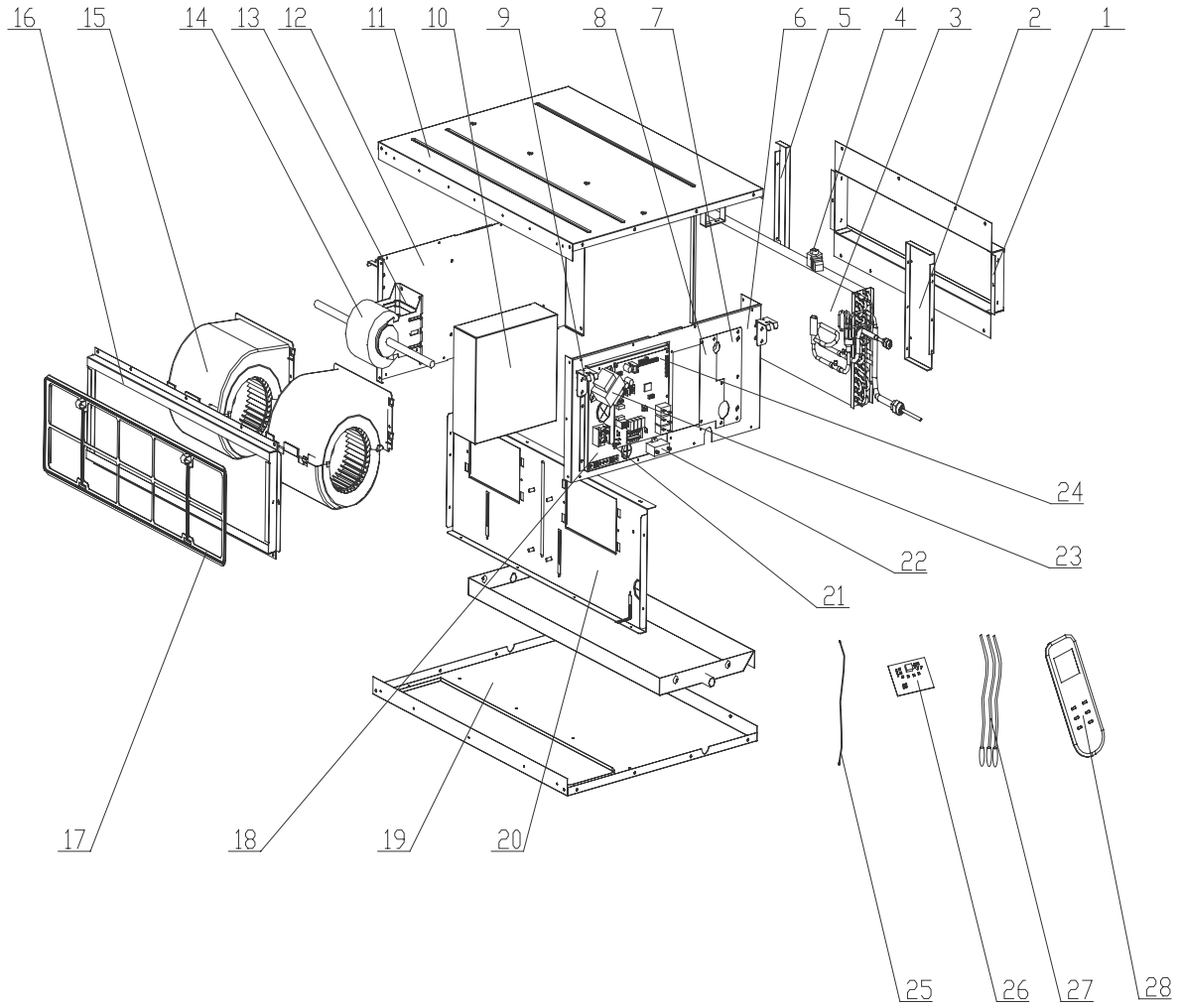

No.	Модель	KFDV56UW	KFDV71UW	Количество
	Номер зап. части	Код	Код	
1	Боковая панель воздухозаборной секции	01499074	01499074	1
2	Левая опора испарителя	01078603	01078603	1
3	Испаритель в сборе	01024221	01024221	1
4	Катушка электронного клапана	43040001	43040001	1
5	Правая опора испарителя	01078604	01078604	1
6	Левосторонняя панель в сборе	01315255	01315255	1
7	Левосторон. уплотнительн. крышка в сборе	01308680	01308680	1
8	Уплотнительная крышка трубн. соединений	01498610	01498610	1
9	Фиксатор	02112466	02112466	4
10	Крышка электрическй коробки	01425249	01425249	1
11	Верхняя панель в сборе	01258652	01258652	1
12	Правосторонняя панель в сборе	01308677	01308677	1
13	Опора эл. двигателя	01708501	01708501	1
14	Эл. двигатель	1570521101	1570521101	1
15	Улитка вентилятора	15018603	15018603	1
16	Боковая панель воздухозаборной секции	01498612	01498612	1
17	Фильтр	11129066	11129066	1
18	Электрическая коробка	01424190	01424190	1
19	Нижняя панель в сборе	01258612	01258612	1
20	Монта. . панель двигат. вентилят. в сборе	01338631	01338631	1
21	Клеммная колодка	42011106	42011106	1
22	Конденсатор	33010014	33010014	1
23	Трансформатор	43110239	43110239	1
24	ЦПУ	30226168	30226168	1
25	Соединительн. кабель	40010232	40010232	1
26	Дисплей	30296014	30296014	1
27	Датчик в сборе	39004167G	39004167G	1
28	Пульт дистанц. управления	305125063	305125063	1

● Развернутый вид оборудования KFDV90UW, KFDV112UW, KFDV140UW

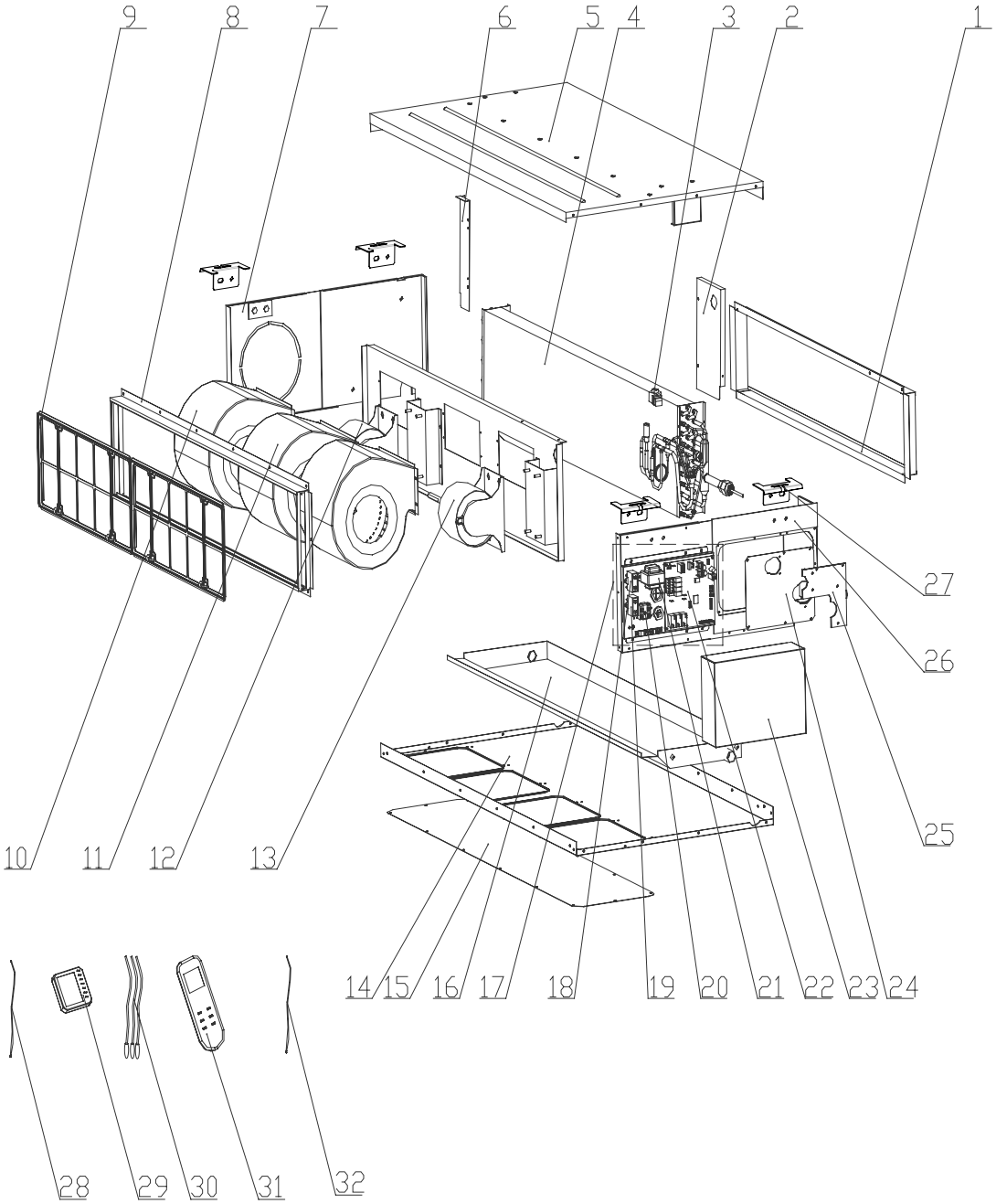

NO.	Модель	KFDV90UW	KFDV112UW	KFDV140UW	Кол-во
	Номер зап. части	Код	Код	Код	
1	Боковая панель воздухозаб. секции	01498608	01498608	01498608	1
2	Левая опора испарителя	01805279	01805279	01805279	1
3	Катушка электронного клапана	43040001	43040001	43040001	1
4	Испаритель в сборе	01024222	01024222	01024218	1
5	Верхняя панель в сборе	01258607	01258607	01258607	1
6	Правая опора испарителя	01078604	01078604	01078604	1
7	Правосторонняя панель в сборе	01308679	01308679	01308679	1
8	Боковая панель воздухозаб. секции	01499066	01499066	01499066	1
9	Фильтр	11129062	11129062	11129062	1
10	Улитка вентилятора	15018603	15018603	15018603	2
11	Улитка вентилятора	15018604	15018604	15018604	1
12	Эл. двигатель	1570521101	1570521101	1570521001	1
13	Эл. двигатель	1570521201	1570521201	1570520901	1
14	Нижняя панель в сборе	01258603	01258603	01258603	1
15	Панель-заглушка воздузаборн. секц.	01258602	01258602	01258602	1
16	Дренажный поддон	01278603	01278603	01278603	1
17	Электрическая коробка	01394957	01394957	01394896	1
18	Конденсатор CBB61	33010064	33010064	33010064	1
19	Конденсатор CBB61	33010014	33010014	33010056	1
20	Клеммная колодка	42011106	42011106	42011106	1
21	Трансформатор	43110239	43110239	43110239	1
22	ЦПУ	30226168	30226168	30226168	1
23	Крышка электрической коробки	01425249	01425249	01425249	1
24	Левая уплотнительн. панель	01308672	01308672	01308672	1
25	Уплотн. крышка трубн. соединений	01498601	01498601	01498601	1
26	Левостор. панель в сборе	01315255	01315255	01315255	1
27	Фиксатор	02118504	02118504	02118504	4
28	Соединительн. кабель	40010232	40010232	40010232	1
29	Дисплей	30296014	30296014	30296014	1
30	Датчик в сборе	39004167G	39004167G	39004167G	1
31	Пульт дистанц. управления	305125063	305125063	305125063	1
32	Соединительн. кабель	4001039509	4001039509	4001039509	1

● Развернутый вид оборудования KFDV224UW.

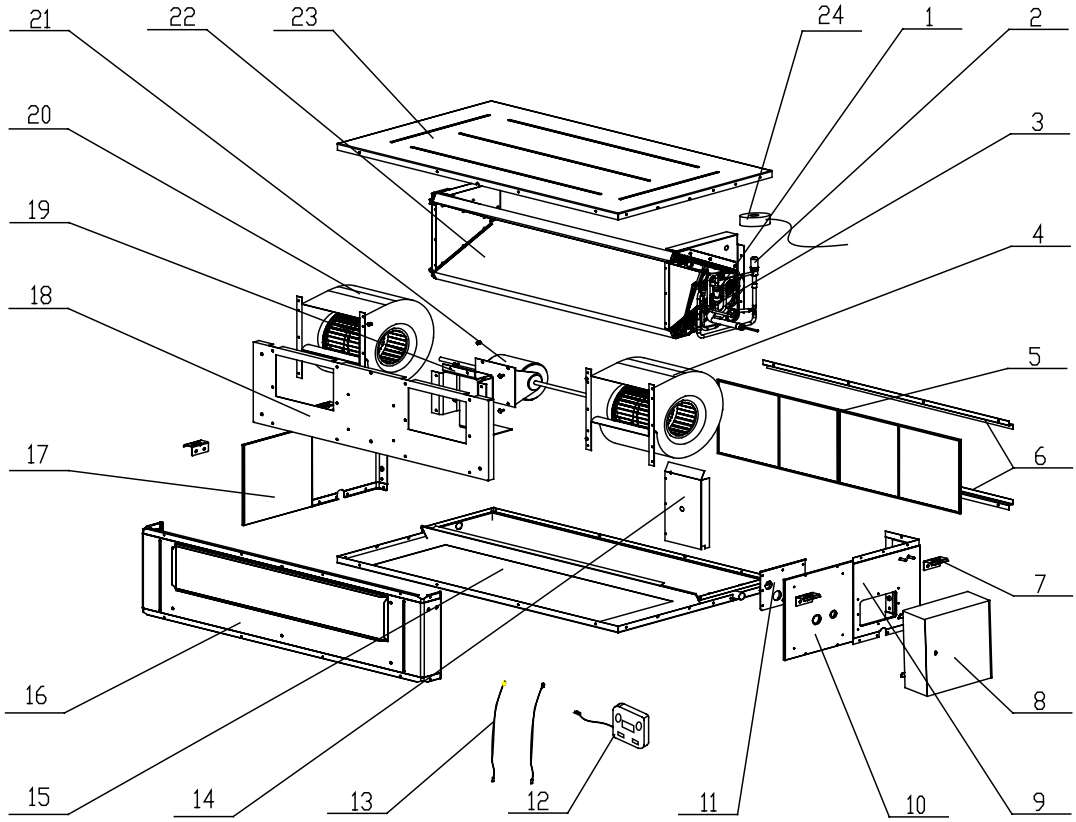

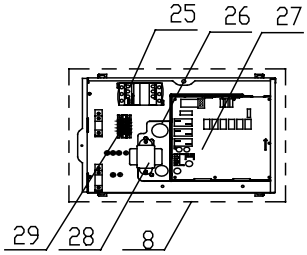

No.	Модель	KFDV224UW	Количество
	Номер зап. части	Код	
1	Двусторонний фильтр-осушитель	07220016	1
2	Электронный клапан	07130364	1
3	Обратный клапан	04324001	1
4	Электродвигатель	15705307	1
5	Фильтр в сборе	11725211	2
6	Направляющие фильтра	02285220	2
7	Фиксатор	02112466	4
8	Электрическая коробка в сборе	02404114	1
9	Правая боковая панель в сборе	01314321	1
10	Правая боковая панель	01315378	1
11	Разделительная перегородка труб хладагента	01494143	1
12	Дисплей	30296014	1
13	Датчик в сборе	39004165	1
14	Панель-заглушка	01345218	1
15	Нижняя панель-заглушка в сборе	01265357	1
16	Фронтальная боковая панель в сборе	01315374	1
17	Левосторонняя панель в сборе	01315377	1
18	Опорная панель вентилятора	01325325	1
19	Опора электродвигателя в сборе	01805381	1
20	Улитка вентилятора	15705306	1
21	Электродвигатель вентилятора	15705229	1
22	Испаритель в сборе	01024265	1
23	Верхняя панель	01265359	1
24	Катушка электронного клапана	4300010814	1
25	Контактор AC	44010232	1
26	Монтажная пластина	01845221	1
27	ЦПУ	30226222	1
28	Трансформатор	43110237	1
29	Клеммная колодка	420100071	1

● Развернутый вид оборудования KFDV280UW

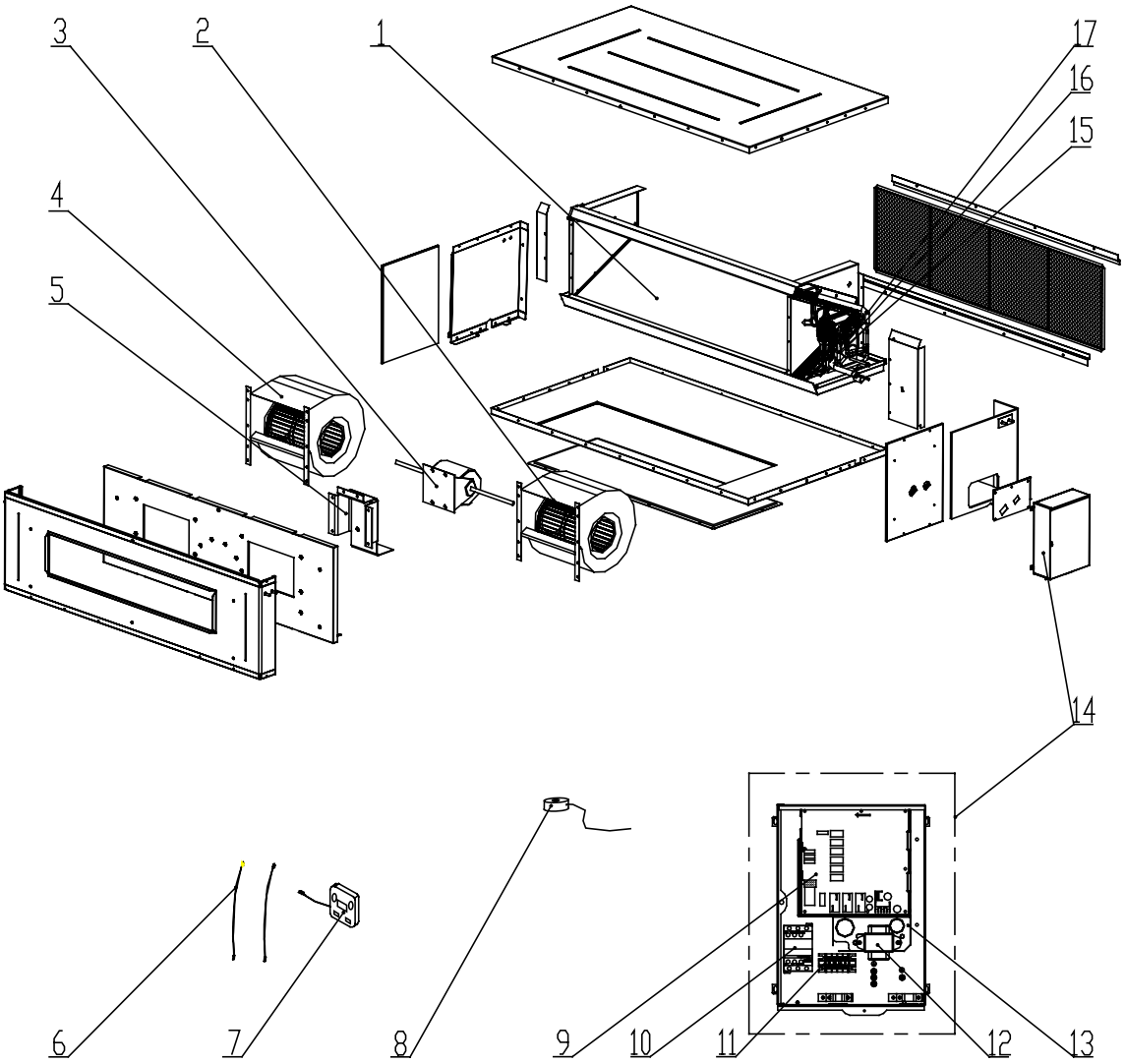

No.	Модель	KFDV280UW	Количество
	Номер зап. части	Код	
1	Испаритель в сборе	01024282	1
2	Вентилятор	15704118	1
3	Электродвигатель вентилятора	15705229	1
4	Вентилятор	1570411801	1
5	Опора электродвигателя в сборе	01804715	1
6	Датчик в сборе	39008074	1
7	Дисплей	30296014	1
8	Катушка электронного клапана	4304413203	1
9	ГПУ	30226222	1
10	Контактор AC	44010232	1
11	Клеммная колодка	420100071	1
12	Трансформатор	43110237	1
13	Монтажная пластина	01845221	1
14	Электрическая коробка в сборе	02404114	1
15	Фиксатор	02112466	4
16	Дренажная заглушка	76712454	1
17	Обратный клапан	04324001	1
18	Фильтр	07212001	1
19	Электронный клапан	07331139	1

Настенные внутренние блоки

Развернутый вид оборудования KFRV22GN, KFRV28GN

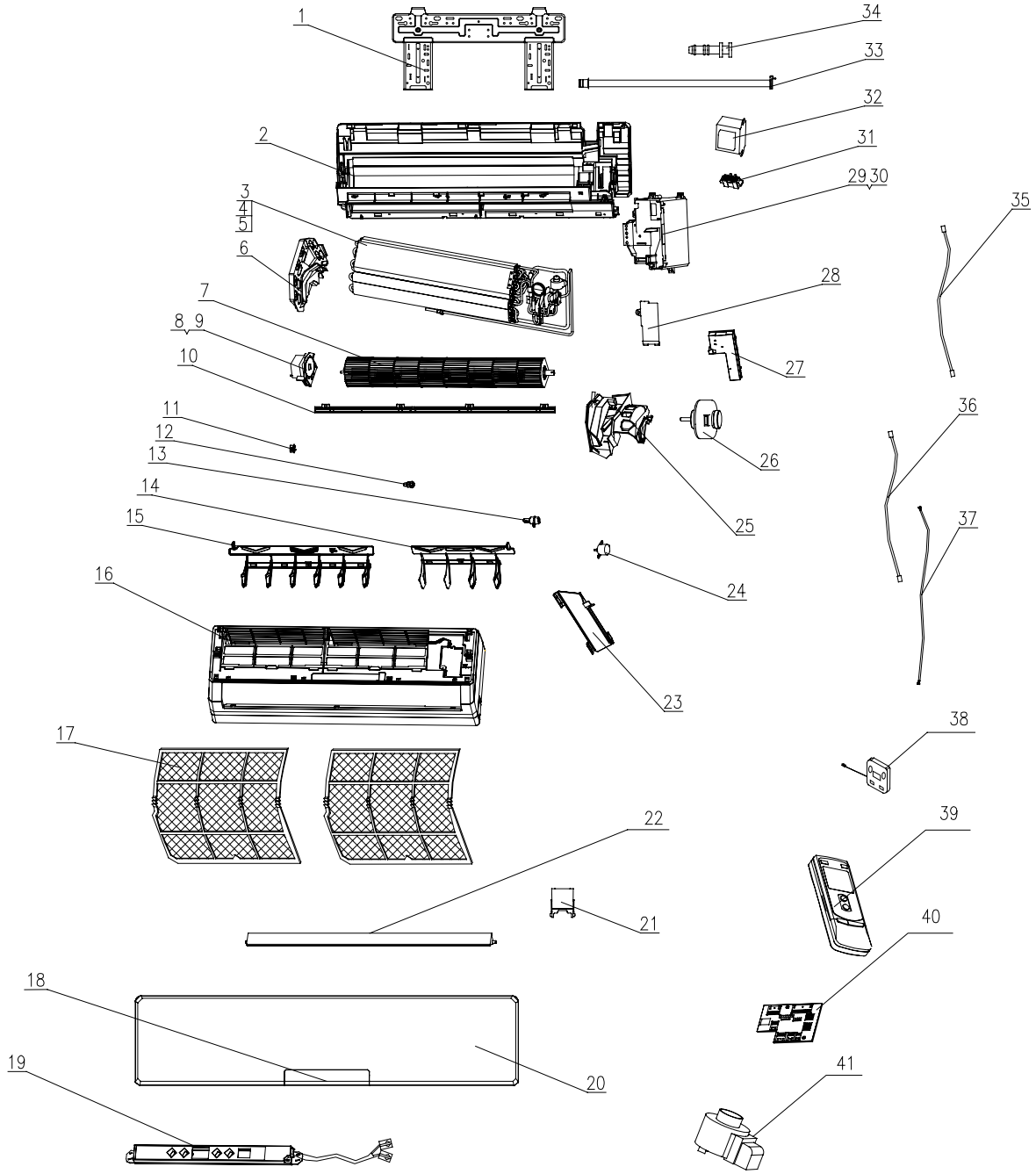

NO.	Модель	KFRV22GN	KFRV28GN	Кол-во
	Номер зап. части	Код	Код	
1	Монтажная рама	01252021	01252021	1
2	Нижняя часть корпуса	26904260	26904260	1
3	Испаритель в сборе	01024249	01024249	1
4	Электронный клапан в сборе	07334373	07334373	1
5	Электронный клапан	07334281	07334281	1
6	Опора испарителя	24212091	24212091	1
7	Поперечнопоточный вентилятор	10454101	10454101	1
8	Гнездо под прокладку	26152022	26152022	1
9	Уплотнение подшипника скольжения	76512203	76512203	1
10	Элемент кожуха	26112163	26112163	1
11	Левый подшипник скольжения	10512037	10512037	1
12	Вал	10582070	10582070	1
13	Подшипник скольжения	10542008	10542008	1
14	Створки жалюзи 1	10512156	10512156	1
15	Створки жалюзи 2	10512155	10512155	1
16	Фронтальная часть корпуса в сборе	20012139	20012139	1
17	Фильтр в сборе	1112220401	1112220401	2
18	Приемник сигналов (окно)	22432230	22432230	1
19	Плата приемника сигналов D5183	30565007	30565007	1
20	Лицевая панель	20012122S	20012122S	1
21	Крышка винта	24252016	24252016	1
22	Направл. створка жалюзи	10512157	10512157	1
23	Трубный зажим	26112164	26112164	1
24	Шаговый двигатель	1521212901	1521212901	1
25	Зажимная. панель эл. двигателя	26112161	26112161	1
26	Эл. двигатель вентилятора	150120874	150120874	1
27	Крышка электрической коробки 1	20122103	20122103	1
28	Крышка электрической коробки 2	2012207506	2012207506	1
29	Электрическая коробка в сборе	① 01395015	① 01395015	1
				1
30	ГПУ Z6N35A	① 30226326	① 30226326	1
				1
31	Разъемы	4202300121	4202300121	1
32	Трансформатор 48X26F	43110226	43110226	1
33	Дренажный шланг	0523001401	0523001401	1
34	Резиновая заглушка	76712012	76712012	1
35	Силовой кабель	4002048710	4002048710	1
36	Кабель связи	4001039509	4001039509	1
37	Кабель связи	40010232	40010232	1
38	Дисплей	30565007	30565007	1
39	Пульт дистанционного управления	30510041	30510041	1
40	Коммутационная панель	30118018	30118018	1
41	Катушка электронного клапана	4304000102	4304000102	1

Примечание:

① только для KFRV22GN, KFRV28GN

Развернутый вид оборудования KFRV36GN, KFRV45GN, KFRV50GN

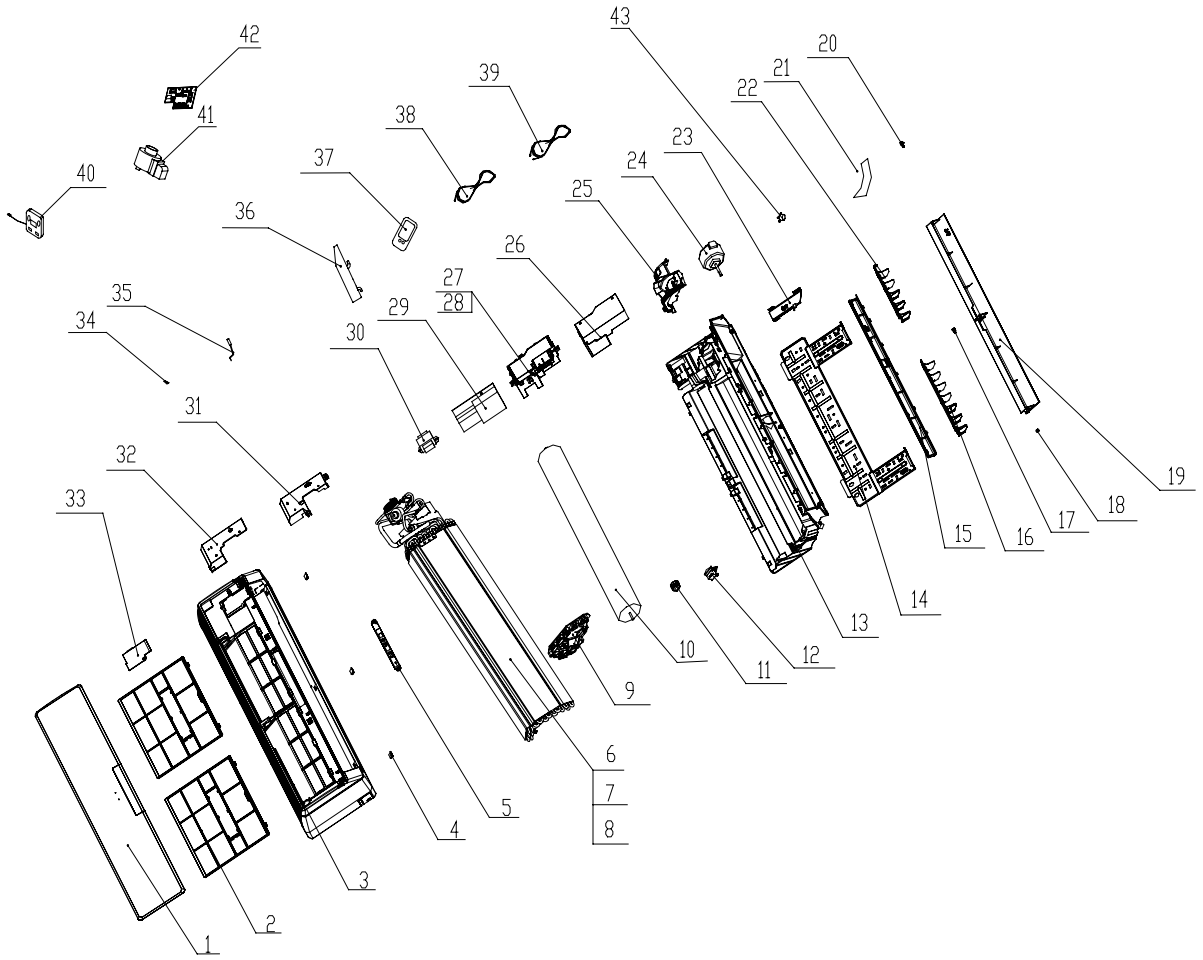

NO.	Модель	KFRV36GN	KFRV45GN	KFRV50GN	Кол-во
	Номер зап. части	Код	Код	Код	
1	Лицевая панель	20012260	20012260	20012260	1
2	Фильтр	11120011	11120011	11120011	1
3	Лицевая панель в сборе	20012288	20012288	20012288	1
4	Крышка винта	24252016	24252016	24252016	3
5	Дисплей	30565038	30565038	30565038	1
6	Испаритель в сборе	01024250	01024250	01024250	1
7	Электронный клапан в сборе	07334374	07334374	07334374	1
8	Электронный клапан	07334283	07334283	07334283	1
9	Опора испарителя	24212100	24212100	24212100	1
10	Поперечнопоточн. вентилятор	10454102	10454102	10454102	1
11	Уплот. подшипника скольжения	76512203	76512203	76512203	1
12	Гнездо под прокладку	26152022	26152022	26152022	1
13	Тыльная часть корпуса	26904259	26904259	26904259	1
14	Монтажное основание	01252218	01252218	01252218	1
15	Элемент кожуха	26112164	26112164	26112164	1
16	Створки жалюзи	10512116	10512116	10512116	1
17	Подшипник скольжения	10542008	10542008	10542008	1
18	Левый подшипник скольжения	10512037	10512037	10512037	1
19	Направляющая створка	10512115	10512115	10512115	1
20	Вал	10582070	10582070	10582070	1
21	Дренажная трубка	05230014	05230014	05230014	1
22	Створка жалюзи	10512117	10512117	10512117	1
23	Трубный зажим	26112164	26112164	26112164	1
24	Эл. двигатель	15012116	15012116	15012116	1
25	Прижимная панель эл. двигат.	26112164	26112164	26112164	1
26	Нижняя защитная крышка	01592091	01592091	01592091	1
27	Электрическая коробка в сборе	① 01394970	① 01394970	① 01394970	1
					1
28	Электрическая коробка	2011210803	2011210803	2011210803	1
29	ЦПУ	① 30226330	① 30226330	① 30226330	1
					1
30	Трансформатор	43110237	43110237	43110237	1
31	Крышка электрической коробки	20122128	20122128	20122128	1
32	Верхняя защитная крышка	01592092	01592092	01592092	1
33	Крышка электрической коробки	2011208104	2011208104	2011208104	1
34	Гильза датчика	42020063	42020063	42020063	1
35	Датчик линий хладагента	39008049G	39008049G	39008049G	1
36	Перегородка	76712012	76912106	76912106	1
37	Пульт дистанцион. управления	30510041	30510041	30510041	1
38	Силовой кабель	4002048710	4002048710	4002048710	1
39	Кабель связи	4001039509	4001039509	4001039509	1
40	Дисплей	30565038	30565038	30565038	1
41	Катушка электронного клапана	4304000102	4304000102	4304000102	1
42	Коммутационная панель	30118018	30118018	30118018	1
43	Шаговый двигатель	15012086	15012086	15012086	1

Примечание:

① только для KFRV36GN, KFRV45GN, KFRV50GN.

Развернутый вид оборудования KFRV56GN, KFRV63GN, KFRV71GN

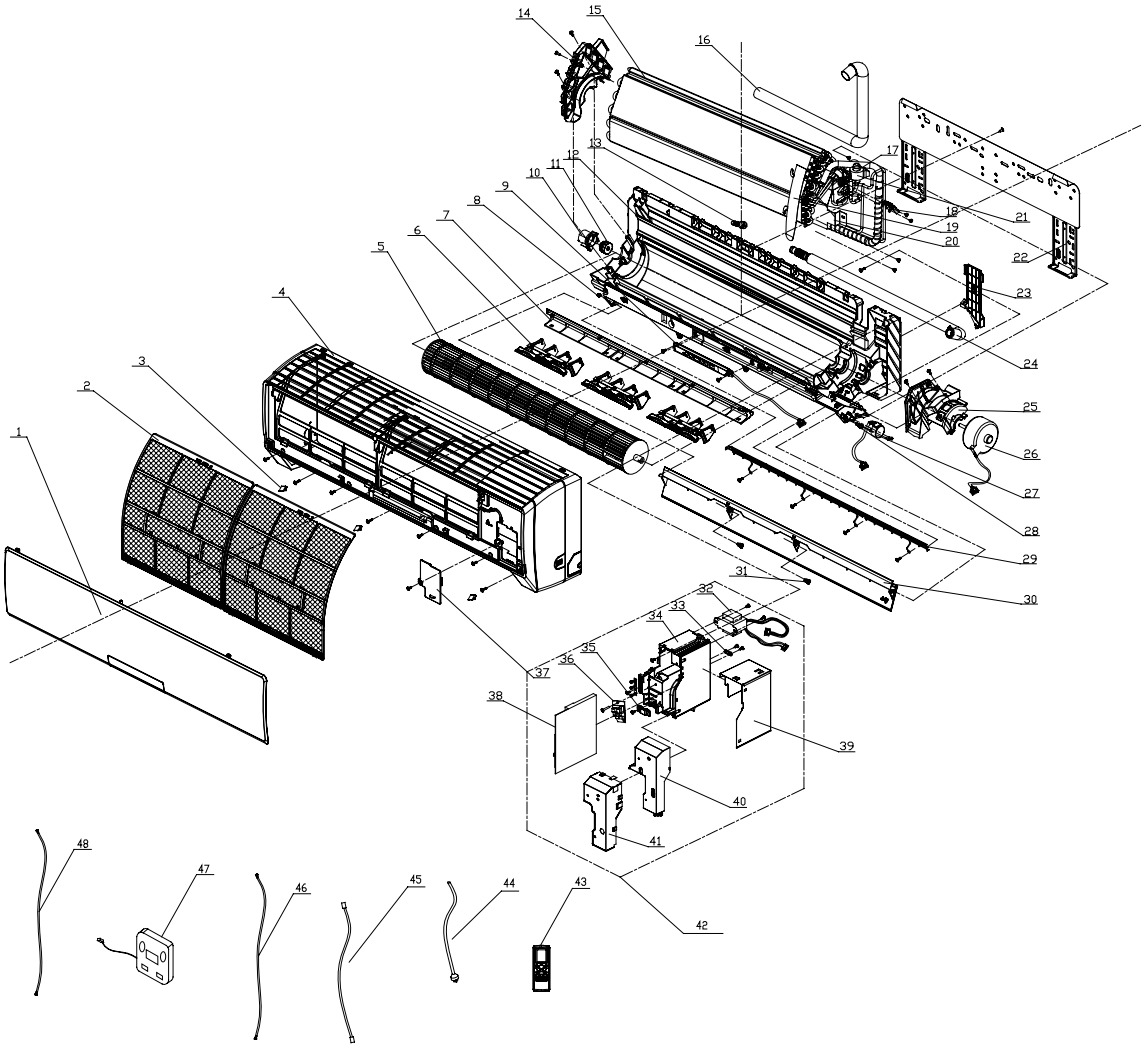

NO.	Модель	KFRV56GN	KFRV63GN	KFRV71GN	Кол-во
	Номер зап. части	Код	Код	Код	
1	Лицевая панель	20012328	20012328	20012328	1
2	Фильтр	11120011	11120011	11120011	2
3	Крышка винта	24252016	24252016	24252016	3
4	Передняя часть корпуса	20012295	20012295	20012295	1
5	Поперечнопоточный вентилятор	10454103	10454103	10454103	1
6	Створки жалюзи	10512159	10512159	10512159	3
7	Элемент кожуха	26112187	26112187	26112187	1
8	Левый подшипник скольжения	10512037	10512037	10512037	1
9	Дисплей	30565038	30565038	30565038	1
10	Гнездо под прокладку	26152025	26152025	26152025	1
11	Уплотнен.подшипника скольжения	76512203	76512203	76512203	1
12	Основание в сборе	26904258	26904258	26904258	1
13	Дренажная заглушка поддона	76712012	76712012	76712012	1
14	Опора испарителя	24212103	24212103	24212103	1
15	Испаритель в сборе	01024251	01024251	01024251	1
16	Теплоизол. трубка	75080005	75080005	75080005	0.7 м
17	Электронный клапан в сборе	07334386	07334386	07334386	1
18	Защитная коленобразная панель	01072493	01072493	01072493	1
19	Перегородка	76814104	76814104	76814104	1
20	Воздухоотбойник	01354124P	01354124P	01354124P	1
21	Катушка электронного клапана	4304000102	4304000102	4304000102	1
22	Монтажная панель	01252002	01252002	01252002	1
23	Трубный зажим	26112188	26112188	26112188	1
24	Дренажная трубка	0523001405	0523001405	0523001405	1
25	Хомут эл. двигателя	26112184	26112184	26112184	1
26	Эл. двингатель FN25A-PG	15012098	15012098	15012098	1
27	Шаговый двигатель MP35XX	1521300101	1521300101	1521300101	1
28	Вал	10582070	10582070	10582070	1
29	Направляющая фильтра	11122091	11122091	11122091	1
30	Направл. створка жалюзи	10512118	10512118	10512118	1
31	Подшипник скольжения	10542008	10542008	10542008	2
32	Трансформатор 57X25C	43110237	43110237	43110237	1
33	Зажим провода	26112181	26112181	26112181	1
34	Электрическая коробка	① 2011210803	① 2011210803	① 2011210803	1
35	Кабельный зажим	71012064	71012064	71012064	1
36	Коммутационная панель	30118018	30118018	30118018	1
37	Крышка электрической коробки 2	2011208104	2011208104	2011208104	1
38	ЦПУ	① 30226256	① 30226256	① 30226256	1
		② 30226255	② 30226255	② 30226255	1
39	Нижняя защитная крышка	01592091	01592091	01592091	1
40	Крышка электрической коробки 1	20122128	20122128	20122128	1
41	Верхняя защитная крышка	01592092	01592092	01592092	1
42	Электрическая коробка в сборе	① 01395068	① 01395068	① 01395068	1
43	Пульт дистанц. управления YB1FA	30510041	30510041	30510041	1
44	Кабель питания	4002048710	4002048710	4002048710	1
45	Кабель связи	40010232	40010232	40010232	1
46	Кабель связи	4001039509	4001039509	4001039509	1
47	Дисплей	30565038	30565038	30565038	1
48	Датчик в сборе	39008049	39008049	39008049	1

Примечание:

① только для KFRV56GN, KFRV63GN, KFRV71GN

5.4 Внутренние блоки наполно подпотолочного типа

(1) Развернутый вид оборудования KFFV28UW, KFFV36UW, KFFV50UW.

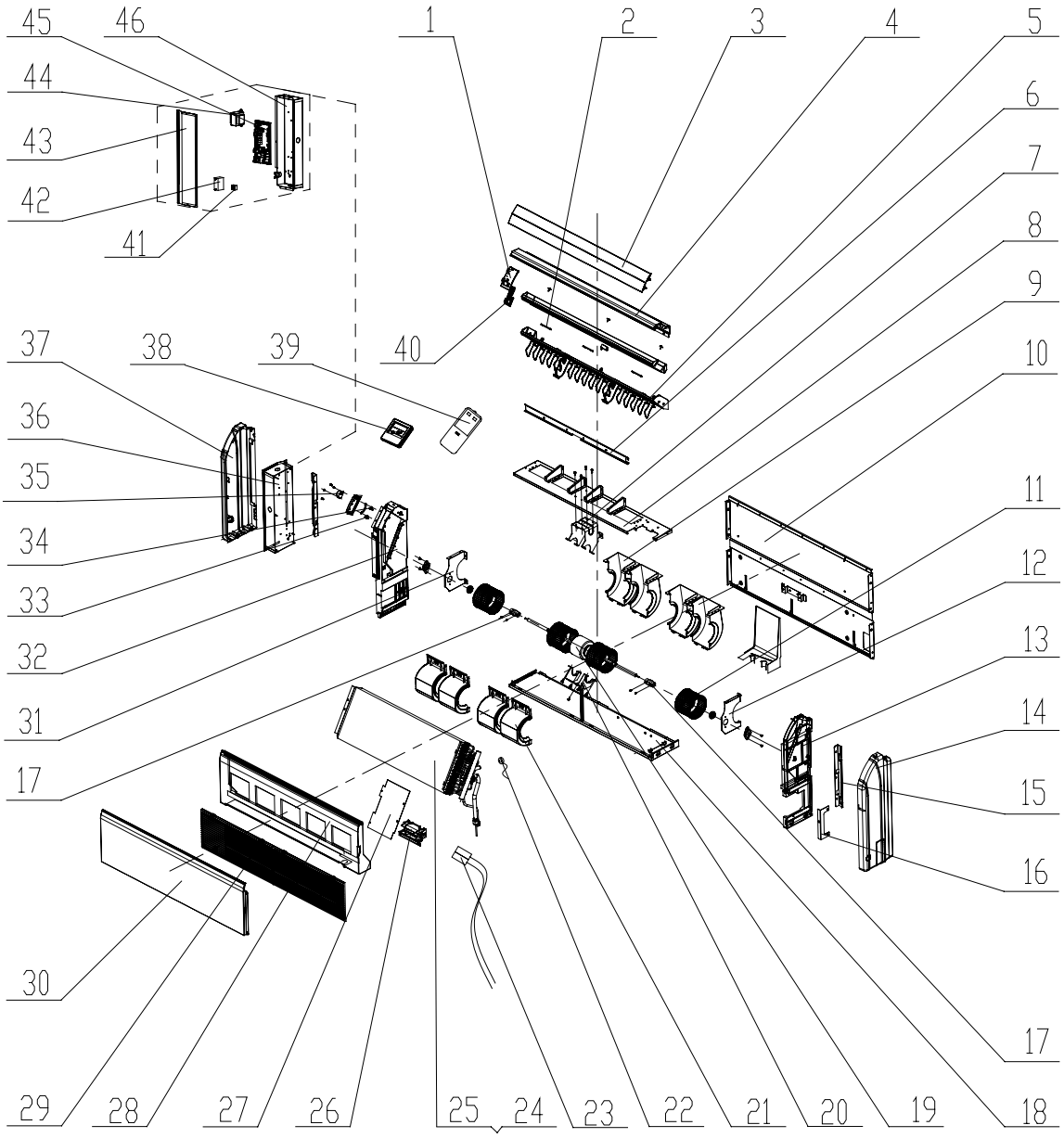

No.	Модель	KFFV28UW	KFFV36UW	KFFV50UW	Кол-во
	Номер зап. части	Код	Код	Код	
1	Фиксатор	26909426R	26909426R	26909426R	1
2	Зажим створок	26112127	26112127	26112127	2
3	Направляющие створки жалюзи	10619403	10619403	10619403	2
4	Передняя соединительная панель	01349414P	01349414P	01349414P	1
5	Опорная рама	26909448	26909448	26909448	1
6	Дефлектор	02229418	02229418	02229418	1
7	Опора	01805288	01805288	01805288	1
8	Средняя панель	01249416	01249416	01249416	1
9	Передний кожух	26905205	26905205	26905205	4
10	Тыльная панель	01319430	01319430	01319430	1
11	Центробежный вентилятор	10425200	10425200	10425200	4
12	Опора 1	01809417	01809417	01809417	1
13	Правосторонняя панель	01319429	01319429	10319429	1
14	Правая панель-заглушка	26909444	26909444	26909444	1
15	Монтажная рама	01809402	01809402	01809402	1
16	Соединительная панель	02229406	02229406	02229406	1
17	Соединение-амортизатор	73018731	73018731	73018731	2
18	Тыльная соединительная панель	01349416	01349416	01349416	1
19	Эл. двигатель вентилятора	1570940901	1570940901	15704111	1
20	Зажимная пластина	70815201	70815201	70815201	1
21	Задняя часть кожуха	26905206	26905206	26905206	4
22	Катушка электронного клапана	4304000101	4304000101	4304000101	1
23	Датчик в сборе	39008073	39008073	39008073	1
24	Испаритель в сборе	01024294	01024298	01024293	1
25	Электронный клапан	07334281	07334281	07334281	1
26	Прижимная панель	26909442	26909442	26909442	1
27	Соединительная панель	01344115	01344115	01344115	1
28	Дренажный поддон в сборе	01289404	01289404	01289404	1
29	Лицевая решетка	01579403	01579403	01579403	2
30	Верхняя панель в сборе	01269409	01269409	01269409	1
31	Опора 2	01809418	01809418	01809418	1
32	Левосторонняя панель в сборе	0131942801	0131942801	0131942801	1
33	Вращаюшийся вал	26909412	26909412	26909412	1
34	Вращаюшийся вал	26909413	26909413	26909413	1
35	Шаговый двигатель	1521240206	1521240206	1521240206	1
36	Электрическая коробка	01395152	01395152	01395140	1
37	Левая панель-заглушка	26909443	26909443	26909443	1
38	Дисплей	30296309	30296309	30296309	1
39	Пульт дистанционного управления	30510041	30510041	30510041	1
40	Дисплей	30294220	30294220	30294220	1
41	Клеммная колодка	42011106	42011106	42011106	1
42	Конденсатор CBB61	33010089	33010089	33010026	1
43	Крышка электр. коробки	01429420	01429420	01429420	1
44	Трансформатор	4311023701	4311023701	4311023701	1
45	ЦПУ	30226910	30226910	30226910	1
46	Электрическая коробка	01429419	01429419	01429419	1

(2) Развернутый вид оборудования KFFV71UW, KFFV90UW.

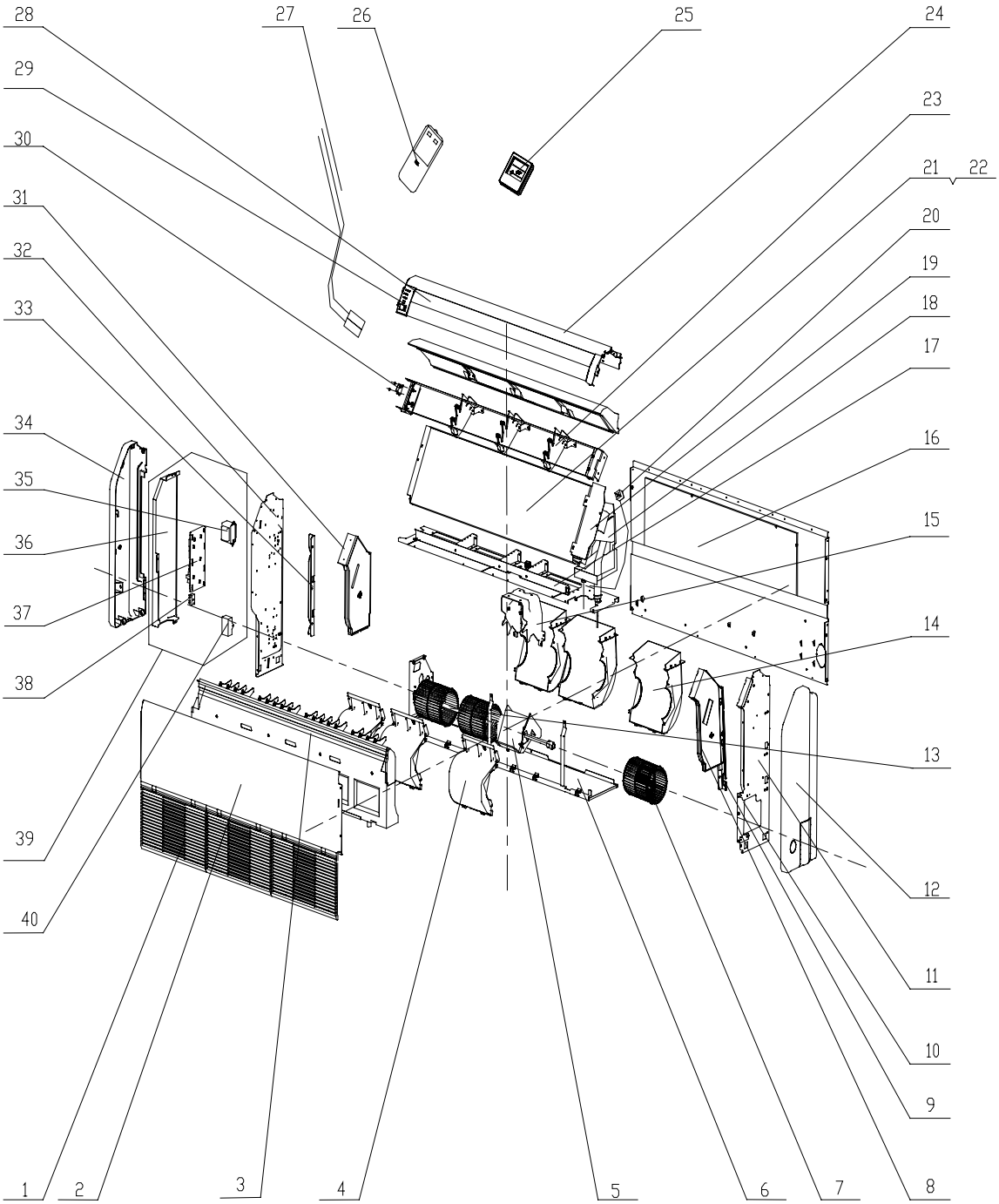

No.	Модель	KFFV71UW	KFFV90UW	Кол-во
	Номер зап. части	Код	Код	
1	Лицевая решетка	26909434	26909434	1
2	Верхняя панель в сборе	01269405	01269405	1
3	Дренажный поддон в сборе	01289403	01289403	1
4	Передняя часть кожуха	26905208	26905208	3
5	Эл. двигатель вентилятора	15709408	15709407	1
6	Задняя соединительная панель	01349410	01349410	1
7	Центробежный вентилятор	1041410101	1041410101	3
8	Правост. панель из пеноматериала	12509412	12509412	1
9	Монтажная опора	01809402	01809402	1
10	Соединительная панель	02229406	02229406	1
11	Правосторонняя панель в сборе	01319408	01319408	1
12	Правосторонняя панель-заглушка	26909422	26909422	1
13	Вращающийся вал	73018052	73018052	1
14	Тыльная часть кожуха	26909419	26909419	3
15	Элемент монтажной опоры	01329406	01329406	1
16	Задняя панель	0131941901	0131941901	1
17	Средняя панель	01249407	0124940501	1
18	Водоотражатель	02224151P	02224151P	1
19	Соединительная панель	01344108	01344108	1
20	Катушка электронного клапана	4304000103	4304413202	1
21	Испаритель в сборе	0102428401	01024284	1
22	Электронный клапан	07334283	07334389	1
23	Опора	26909409	26909409	3
24	Передняя соединительная панель	01349408P	01349408P	1
25	Дисплей	0222940501	0222940501	1
26	Пульт дистанционного управления	30510041	30510041	1
27	Датчик в сборе	39008057G	39008057G	1
28	Направляющая створка жалюзи	26909432	26909432	2
29	Дисплей	30296309	30296309	1
30	Шаговый двигатель	1521240206	1521240206	1
31	Левосторон.элемент из пеноматериала	12509409	12509409	1
32	Левая панель в сборе	01319406	01319406	1
33	Монтажная платина	01809401	01809401	1
34	Левосторонняя панель-заглушка	26909416	26909416	1
35	Трансформатор	4311023701	4311023701	1
36	Крышка электрической коробки	01429410P	01429410P	1
37	ЦПУ	30226910	30226910	1
38	Клеммная колодка	42011106	42011106	1
39	Электрическая коробка в сборе	01395131	01395076	1
40	Конденсатор	33010011	33010014	1

(3) Развернутый вид оборудования KFFV112UW, KFFV125UW.

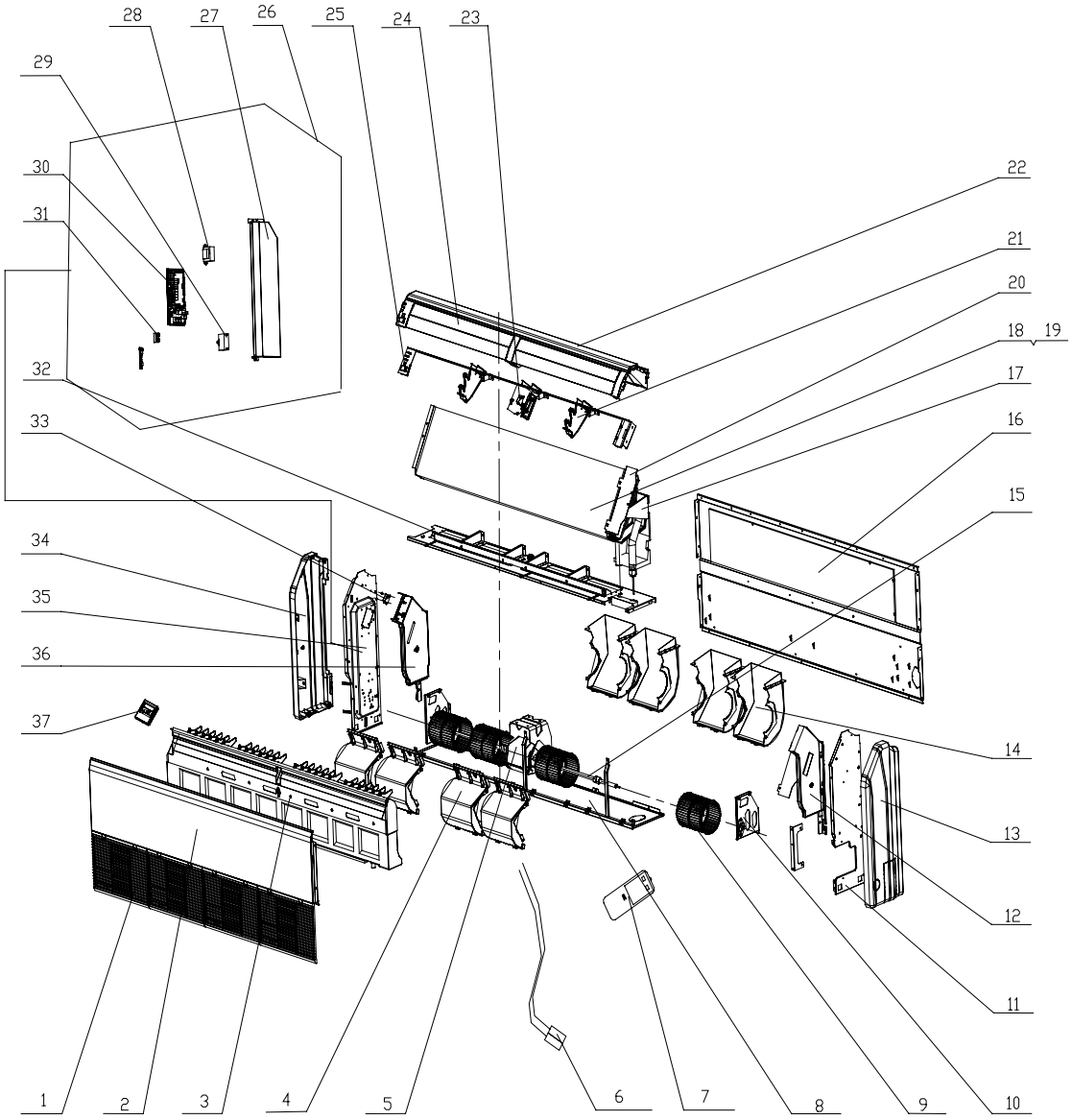

No.	Модель	KFFV112UW	KFFV125UW	KFFV140UW	Кол-во
	Номер зап. части	Код	Код	Код	
1	Лицевая решетка	26909425	26909425	26909425	1
2	Верхняя панель в сборе	01269403	01269403	01269403	1
3	Дренажный поддон в сборе	01289401	01289401	01289401	1
4	Передняя часть кожуха	26905208	26905208	26905208	4
5	Эл. двигатель	15709405	15709405	15709405	1
6	Датчик в сборе	39008057G	39008057G	39008057G	1
7	Пульт дистанционного управл.	30510041	30510041	30510041	1
8	Задняя панель	01349411	01349411	01349411	1
9	Центробежный вентилятор	1041410101	1041410101	1041410101	4
10	Опора	01809404	01809404	01809404	1
11	Правосторонняя панель	01319408	01319408	01319408	1
12	Правост. элемент из пеномат.	12509412	12509412	12509412	1
13	Правост. панель-заглушка	26909422	26909422	26909422	1
14	Задняя часть кожуха	26909419	26909419	26909419	4
15	Вращающийся вал	26909413	26909413	26909413	1
16	Задняя панель в сборе	01319422	01319422	01319422	1
17	Водоотражатель	02224151P	02224151P	02224151P	1
18	Испаритель в сборе	01024255	01024270	01024270	1
19	Электронный клапан	07334389	07334389	07334389	1
20	Соединительная панель	01344108	01344108	01344108	1
21	Опорная панель	26909410	26909410	26909410	1
22	Передняя соединит. панель	01349404P	01349404P	01349404P	1
23	Шаговый двигатель	1521240201	1521240201	1521240201	1
24	Направляющие створки жалюзи	26909408	26909408	26909408	4
25	Дисплей	30294220	30294220	30294220	1
26	Электрическая коробка в сборе	01395076	01395076	01395076	1
27	Крышка электрической коробки	01429410P	01429410P	01429410P	1
28	Трансформатор	4311023701	4311023701	4311023701	1
29	Конденсатор	33010014	33010014	33010014	1
30	ГПУ	30226910	30226910	30226910	1
31	Клеммная колодка	42011106	42011106	42011106	1
32	Средняя панель	0124940101	0124940101	0124940101	1
33	Шаговый двигатель	1521240206	1521240206	1521240206	1
34	Левост. панель-заглушка	26909416	26909416	26909416	1
35	Левостор. панель в сборе	01319406	01319406	01319406	1
36	Лев. элемент из пеноматериала	12509409	12509409	12509409	1
37	Дисплей	30296309	30296309	30296309	1

197110, Санкт-Петербург, ул. Большая Разночинная, 32
т. (812) 718-55-11, факс: (812) 718-55-14
info@uelements.com
www.uel.ru